RSオリジナル価格表
Matching List

RACING

2023

RACING SERVICE
Watanabe

株式会社 レーシングサービスワタナベ

〒230-0004 横浜市鶴見区元宮1-2-21　電話 045(573)5629㈹
URL https://www.rs-watanabe.co.jp　0120-8-11562

※最新の情報は弊社ホームページをご覧下さい。製品の品質向上の為、形状、色彩、価格等を予告なしに変更する事がございますのでご了承下さい。

オプションカラー（当社設定色のみ）

※標準カラー　ブラック（他社ガンメタ）　価格
シルバーメタリック、ゴールドメタリック、艶有ブラック、艶消ブラック、レッド、ブルー、ホワイト、イエロー、マグ色　定価 ¥3,000（税込 ¥3,300）UP

オプション加工

リムシルバー（アルミエイトスポーク、4S）・・・・・・・・・・・・・・・・・・・・・・・・・・・・・・・・・ 定価 ¥3,000（税込 ¥3,300）UP

穴数

・加工可能穴数・・・・・・３穴、４穴、５穴、６穴（各ホイール毎に異なりますので要確認）
・標準穴数・・・・・・・・●
・オプション穴数・・・・・○、その他（各ホイール毎に異なりますので要確認）・・・・・・・・・・・ 定価 ¥2,500（税込 ¥2,750）UP

P.C.D

・加工可能 P.C.D・・・・・95.25、98、100、101.65、108、110、112、114.3、120、120.65、130、139.7
（各ホイール毎に変わりますので要確認）
・標準 P.C.D・・・・・・・・●
・オプション P.C.D・・・・○、その他（各ホイール毎に異なりますので要確認）・・・・・・・・・・・ 定価 ¥2,500（税込 ¥2,750）UP
・ハブ加工（下記参照）・・実費 ¥2,500（税込 ¥2,750）
・インセット移動（右記表確認）
・アルミホイール（要確認）・・・・・・・・・・・・・・・・・・・・・・・・・・ 実費 ¥2,500（税込 ¥2,750）～ 6,000（税込 ¥6,600）
・マグネシウムホイール（要確認）・・・・・・・・・・・・・・・・・・・・・・ 実費 ¥3,500（税込 ¥3,850）～ 9,000（税込 ¥9,900）
・ブッシュ打ち、汎用ナット仕様（下記参照）・・・・・・・・・・・・・・・・・・・・・・・・・・・・・・・実費 ¥2,500（税込 ¥2,750）

専用ナット&センターキャップマッチングガイド（アルミエイトスポーク）

サイズ	P.C.D										備考
	100		110		114.3		120		139.7		
	Nut	Cap	Nut	Cap	Nut	Cap	Nut	Cap	Nut	Cap	
10 インチ：A	▲	60	—	—	—	—	—	—	—	—	101.65 は汎用 10mm テーパーが標準
10 インチ：M8	▲	60	▲	70	▲	70	—	—	—	—	101.65 は汎用 10mm テーパーが標準
12 インチ：A	●	60	▲	70	●	70	▲	70	—	—	101.65 は汎用 10mm テーパーが標準
12 インチ：F8	●	60	▲	60	●	60	▲	60	—	—	101.65 は汎用 10mm テーパーが標準
12 インチ：F8F	●	60	▲	60	●	60	▲	60	—	—	101.65 は汎用 10mm テーパーが標準
13 インチ：F8F	●	63	▲	70	●	70	—	—	—	—	101.65 は汎用 10mm テーパーが標準
13 インチ：CV	●	63	▲	70	●	70	▲	70	—	—	101.65 は汎用 10mm テーパーが標準
13 インチ：A・B・R	●	63	▲	63	●	63	▲	63	—	—	101.65 は汎用 10mm テーパーが標準
14 インチ：A・B・F8・R	●	63	▲	70	●	70	▲	70	—	—	
14 インチ：F8F	●	63	▲	70	●	70	▲	70	—	—	
15 インチ：F8・R	●	63	▲	70	●	70	▲	70	—	—	
15 インチ：F8	—	—	—	—	—	—	—	—	●	108.5	
15 インチ：F8F	●	63	▲	70	●	70	▲	70	—	—	
16 インチ：F8・R	●	63	▲	70	●	70	▲	70	—	—	
16 インチ：F8F	●	63	▲	70	●	70	▲	70	—	—	
17 インチ：F8・F8F・R	●	63	▲	70	●	70	▲	70	—	—	
18、19 インチ：F8・F8F・R	●	63	▲	70	●	70	▲	70	●	70	
4S（MINI）	▲	—	▲	—	▲	—	▲	—	—	—	

※●＝専用ナット仕様　▲＝汎用 60 度テーパー（ブッシュ無し又はブッシュ有り）
※価格及び仕様については予告なしに変更する場合がございます。
※ハイエース /NV350 用　F815 インチ、R タイプ　φ 108.5

インセット移動のできるホイール

●インセット移動範囲

アルミ金型

タイプ	サイズ	インセット移動範囲	標準インセット	タイプ	サイズ	インセット移動範囲	標準インセット
A	14-60	16 ~ 20	16	F8F	12-45	38 ~ 43	43
B	13-55	16 ~ 20	16		13-45	35 ~ 45	45
CV	13-55	32 ~ 37	37		13-50	30 ~ 40	40
F8	15-60	7 ~ 31	13		14-60	35 ~ 40	35
	15-65	13 ~ 38	14.5		14-65	30 ~ 40	30
	15-65	35 ~ 40	35（6穴）		15-60	23 ~ 40	35
	15-70	1 ~ 31	15		15-65	30 ~ 45	35
	15-75	2 ~ 37	8.5		15-70	36 ~ 52	36
	15-80	-4.5 ~ 10	3（4穴）/-1.5（5穴）		15-75	36 ~ 52	42
	16-65	35 ~ 45	35（6穴）		16-65	13 ~ 43	30
	16-70	25 ~ 40	40		16-70	20 ~ 50	40
	16-75	18 ~ 33	20		16-75	26 ~ 56	30
	16-80	25 ~ 40	25		16-80	30 ~ 62	30
	17-80	24 ~ 50	40		17-70	24 ~ 50	40
	17-85	24 ~ 50	30		17-75	24 ~ 50	40
	17-90	30 ~ 54	30		18-70	30~57 / SO 0~29	45
	18-95	0~45 / SO -20~-1	18		18-80	30~57 / SO 12.5~29	40
	18-105	0~45 / SO -7.5~-1	15		18-90	30~57 / SO 25~29	40
	19-95	20 ~ 45	30				
	19-105	10 ~ 35	25				

アルミオフセット移動料金　プラス方向　実費 ¥2,500（税込 ¥2,750）・マイナス方向　実費 ¥6,000（税込 ¥6,600）
スペシャルオフセット　実費 ¥10,000（税込 ¥11,000）

アルミ砂型

タイプ	サイズ	インセット移動範囲	標準インセット	タイプ	サイズ	インセット移動範囲	標準インセット
A	13-70	3 ~ 8	3	F8	15-85	-16 ~ 4	-6
	13-75	-3.5 ~ 1.5	-3.5		16-80	-3 ~ 15	5
					16-85	3 ~ 23	5
					16-90	10 ~ 30	20

アルミオフセット移動料金　プラス方向　実費 ¥2,500（税込 ¥2,750）・マイナス方向　実費 ¥6,000（税込 ¥6,600）

マグ砂型

タイプ	サイズ	インセット移動範囲	標準インセット	タイプ	サイズ	インセット移動範囲	標準インセット
F8	15-60	-7 ~ 13	13	F8F	15-60	23 ~ 40	35
	15-65	0 ~ 14.5	14.5		15-65	30 ~ 45	35
	15-70	1 ~ 21	21		15-70	36 ~ 52	36
	15-75	-3 ~ 17	17		15-75	38 ~ 58	42
	15-80	-10 ~ 10	-4.5		17-70	30 ~ 50	40
	15-85	-16 ~ 4	-6				
	16-80	-3 ~ 20	5				
	16-85	3 ~ 23	5				
	16-90	10 ~ 30	20				
	17-80	30 ~ 50	30				
	17-90	30 ~ 40	30				

マグオフセット移動料金　プラス方向　実費 ¥3,500（税込 ¥3,850）・マイナス方向　実費 ¥9,000（税込 ¥9,900）

Forging R

1 ピース・鍛造アルミニウムホイール

15 インチ / アルミ

サイズ	タイプ	○印は規格外 無印はJWL.VIA	メーカー希望標準価格（税込）	PCD 100	PCD 110	PCD 114.3	PCD 120	PCD 139.7	INSET	穴数 4	穴数 5
15-80	FR		¥73,000（¥80,300）	○	○	●	○	—	± 0	●	—
15-85	FR		¥75,000（¥82,500）	○	○	●	○	—	-6	●	—

エイトスポーク

1 ピース・アルミニウムホイール

10 インチ / アルミ

標準色：ブラック

サイズ	タイプ	○印は規格外 無印はJWL.VIA	メーカー希望標準価格（税込）	PCD 100	PCD 110	PCD 114.3	PCD 120	INSET	穴数 4	穴数 5
10-42.5	M8	○	¥28,000（¥30,800）	●	○	○	—	38	●	—
10-60	A	○	¥33,000（¥36,300）	●	—	—	—	5.5	●	—

12 インチ / アルミ

サイズ	タイプ	○印は規格外 無印はJWL.VIA	メーカー希望標準価格（税込）	PCD 100	PCD 110	PCD 114.3	PCD 120	INSET	穴数 4	穴数 5
12-45	F8F		¥32,000（¥35,200）	●	○	○	○	43	●	—
12-50	F8		¥33,000（¥36,300）	●	○	○	○	28.5	●	—
12-55	A		¥35,000（¥38,500）	●	○	○	○	12	●	—
12-60	A		¥36,000（¥39,600）	●	○	○	○	5.5	●	—

13 インチ / アルミ

サイズ	タイプ	○印は規格外 無印はJWL.VIA	メーカー希望標準価格（税込）	PCD 100	PCD 110	PCD 114.3	PCD 120	INSET	穴数 4	穴数 5
13-45	F8F		¥36,000（¥39,600）	●	○	○	○	45	●	—
13-50	B		¥36,000（¥39,600）	○	○	●	—	9.5	●	○
13-50	F8F		¥36,000（¥39,600）	●	○	○	○	40	●	—
13-55	B		¥37,000（¥40,700）	○	○	●	○	16	●	○
13-55	CV		¥37,000（¥40,700）	●	○	○	○	32/37	●	—
13-60	A		¥38,000（¥41,800）	○	○	●	○	8	●	—
13-60	B		¥38,000（¥41,800）	○	○	●	○	21	●	○
13-60	CV	○	¥38,000（¥41,800）	●	○	○	○	38	●	—
13-65	A		¥39,000（¥42,900）	○	○	●	○	1.5	●	—
13-65	B		¥39,000（¥42,900）	○	○	●	○	14.5	●	○
13-70	A	○	¥41,000（¥45,100）	○	○	●	○	3	●	—
13-75	A	○	¥43,000（¥47,300）	○	○	●	○	-3.5	●	—

14 インチ / アルミ

サイズ	タイプ	○印は規格外 無印はJWL.VIA	メーカー希望標準価格（税込）	PCD 100	PCD 110	PCD 114.3	PCD 120	INSET	穴数 4	穴数 5
14-45	F8F		¥32,000（¥35,200）	●	○	○	—	45	●	—
14-50	B	○	¥40,000（¥44,000）	○	○	●	○	8.5	●	○
14-50	F8F		¥40,000（¥44,000）	●	○	○	—	45	●	—
14-55	B		¥41,000（¥45,100）	○	○	●	○	15	●	○
14-55	F8F		¥41,000（¥45,100）	●	○	○	—	40	●	—
14-60	A		¥42,000（¥46,200）	○	○	●	○	16	●	○
14-60	F8	○	¥42,000（¥46,200）	○	○	●	○	13	●	○
14-60	F8F		¥42,000（¥46,200）	●	○	○	○	35	●	○
14-65	A		¥43,000（¥47,300）	○	○	●	○	9.5	●	○
14-65	B		¥43,000（¥47,300）	○	○	●	○	14.5	●	○
14-65	F8	○	¥43,000（¥47,300）	○	○	●	○	14.5	●	○
14-65	F8F		¥43,000（¥47,300）	●	○	○	○	30	●	○
14-70	A		¥44,000（¥48,400）	○	○	●	○	3	●	○
14-70	B		¥44,000（¥48,400）	○	○	●	○	8	●	○
14-70	F8	○	¥44,000（¥48,400）	○	○	●	○	21	●	○
14-75	A		¥45,000（¥49,500）	○	○	●	—	-3.5	●	○
14-75	B		¥45,000（¥49,500）	○	○	●	—	1.5	●	○

エイトスポーク
1 ピース・アルミニウムホイール

15 インチ / アルミ

標準色：ブラック

サイズ	タイプ	○印は規格外 無印はJWL.VIA	メーカー希望標準価格（税込）	PCD					INSET	穴数		
				100	110	114.3	120	139.7		4	5	6
15-45	F8F		¥43,000（¥47,300）	●	○	○	—	—	45	●	—	—
15-50	F8F		¥44,000（¥48,400）	●	○	○	—	—	45	●	—	—
15-55	F8F		¥46,000（¥50,600）	●	○	○	—	—	40	●	—	—
15-60	F8		¥47,000（¥51,700）	○	○	●	○	—	13	●	○	—
15-60	F8F		¥47,000（¥51,700）	●	○	○	○	—	35	●	○	—
15-65	F8		¥48,000（¥52,800）	○	○	●	○	—	14.5	●	○	—
15-65	F8F		¥48,000（¥52,800）	●	○	○	○	—	35	●	○	—
15-65	F8		¥53,000（¥58,300）	—	—	—	—	●	35	—	—	●
15-70	F8		¥49,000（¥53,900）	○	○	●	○	—	15	●	○	—
15-70	F8F		¥49,000（¥53,900）	●	○	○	○	—	36	●	○	—
15-75	F8		¥51,000（¥56,100）	○	○	●	○	—	8.5	●	○	—
15-75	F8F		¥51,000（¥56,100）	●	○	○	○	—	42	●	○	—
15-80	F8		¥53,000（¥58,300）	○	○	●	○	—	3	●	—	—
15-80	F8		¥56,000（¥61,600）	○	○	●	○	—	-4.5	—	●	—
15-85	F8	○	¥58,000（¥63,800）	○	○	●	○	—	-6	●	○	—

16 インチ / アルミ

サイズ	タイプ	○印は規格外 無印はJWL.VIA	メーカー希望標準価格（税込）	PCD					INSET	穴数		
				100	110	114.3	120	139.7		4	5	6
16-55	F8		¥45,000（¥49,500）	—	—	—	—	●	± 0・+22	—	●	—
16-65	F8		¥62,000（¥68,200）	—	—	—	—	●	35	—	—	●
16-65	F8F		¥57,000（¥62,700）	●	○	○	○	—	30	●	○	—
16-70	F8		¥58,000（¥63,800）	○	○	●	—	—	25	●	○	—
16-70	F8F		¥58,000（¥63,800）	●	○	○	○	—	40	●	○	—
16-75	F8		¥59,000（¥64,900）	○	○	●	—	—	20	●	○	—
16-75	F8F		¥59,000（¥64,900）	●	○	○	○	—	30	●	—	—
16-80	F8	○	¥60,000（¥66,000）	○	○	●	—	—	5	●	○	—
16-80	F8		¥60,000（¥66,000）	○	○	●	○	—	25	●	○	—
16-80	F8F		¥60,000（¥66,000）	●	○	○	○	—	30	●	○	—
16-85	F8	○	¥62,000（¥68,200）	○	○	●	○	—	5	●	○	—
16-90	F8	○	¥64,000（¥70,400）	○	○	●	○	—	20	●	○	—

17 インチ / アルミ

サイズ	タイプ	メーカー希望標準価格（税込）	PCD					INSET	穴数	
			100	110	114.3	120	139.7		4	5
17-70	F8F	¥65,000（¥71,500）	○	○	●	○	—	40	○	●
17-75	F8F	¥66,000（¥72,600）	○	○	●	○	—	40	○	●
17-80	F8	¥68,000（¥74,800）	○	○	●	○	—	40	○	●
17-85	F8	¥69,000（¥75,900）	○	○	●	○	—	30	○	●
17-90	F8	¥70,000（¥77,000）	○	○	●	○	—	30	○	●

18 インチ / アルミ

サイズ	タイプ	メーカー希望標準価格（税込）	PCD					INSET	穴数	
			100	110	114.3	120	139.7		4	5
18-70	F8F	¥76,000（¥83,600）	○	○	●	○	—	45	—	●
18-80	F8F	¥79,000（¥86,900）	○	○	●	○	—	40	—	●
18-90	F8F	¥81,000（¥89,100）	○	○	●	○	—	40	—	●
18-95	F8	¥83,000（¥91,300）	○	○	●	○	—	18	—	●
18-10.5	F8	¥86,000（¥94,600）	○	○	●	○	—	15	—	●

エイトスポーク
1 ピース・アルミニウムホイール

19 インチ / アルミ

サイズ	タイプ	メーカー希望標準価格（税込）	PCD					INSET	穴数	
			100	110	114.3	120	139.7		4	5
19-95	F8	¥93,000（¥102,300）	○	○	●	○	—	30	—	●
19-10.5	F8	¥96,000（¥105,600）	○	○	●	○	—	25	—	●

●エアーバルブ付き　●標準色以外のカラー ¥3,000（税込 ¥3,300）UP　●リムS（リム切削）は ¥3,000（税込 ¥3,300）UP　●ハブ加工は、実費、¥2,500（税込 ¥2,750）UP　●特殊穴加工は、¥2,500（税込 ¥2,750）UP ※ご相談ください。
●特殊ピッチ（95.25/98/100/101.65/108/110/114.3/120/120.65/130）は、¥2,500（税込 ¥2,750）UP
●インセット移動可能なホイールがあります。インセット移動には実費がかかります。※ご相談ください。

エイトスポーク R タイプ
1 ピース・アルミニウムホイール

13 インチ /R アルミ

標準色：ブラック

サイズ	タイプ	○印は規格外 無印は JWL.VIA	メーカー希望標準価格（税込）	PCD					INSET	穴数		
				100	110	114.3	120	139.7		4	5	6
13-80	R	○	¥47,000（¥51,700）	○	○	●	—	—	-6	●	○	—
13-85	R	○	¥47,000（¥51,700）	○	○	●	—	—	-13	●	○	—
13-90	R	○	¥47,000（¥51,700）	○	○	●	—	—	-19	●	○	—
13-95	R	○	¥47,000（¥51,700）	○	○	●	—	—	-25	●	○	—
13-100	R	○	¥50,000（¥55,000）	○	○	●	—	—	-32	●	○	—
13-105	R	○	¥50,000（¥55,000）	○	○	●	—	—	-38	●	○	—
13-110	R	○	¥50,000（¥55,000）	○	○	●	—	—	-44	●	○	—
13-115	R	○	¥50,000（¥55,000）	○	○	●	—	—	-51	●	○	—
13-120	R	○	¥50,000（¥55,000）	○	○	●	—	—	-57	●	○	—

14 インチ /R アルミ

サイズ	タイプ	○印は規格外 無印は JWL.VIA	メーカー希望標準価格（税込）	PCD					INSET	穴数		
				100	110	114.3	120	139.7		4	5	6
14-80	R		¥50,000（¥55,000）	○	○	●	—	—	-6	●	○	—
14-85	R		¥50,000（¥55,000）	○	○	●	—	—	-13	●	○	—
14-90	R		¥50,000（¥55,000）	○	○	●	—	—	-19	●	○	—
14-95	R		¥50,000（¥55,000）	○	○	●	—	—	-25	●	○	—
14-100	R	○	¥55,000（¥60,500）	○	○	●	—	—	-32	●	○	—
14-105	R	○	¥55,000（¥60,500）	○	○	●	—	—	-38	●	○	—
14-110	R	○	¥55,000（¥60,500）	○	○	●	—	—	-44	●	○	—
14-115	R	○	¥55,000（¥60,500）	○	○	●	—	—	-51	●	○	—
14-120	R	○	¥55,000（¥60,500）	○	○	●	—	—	-57	●	○	—

15 インチ /R アルミ

サイズ	タイプ	○印は規格外 無印は JWL.VIA	メーカー希望標準価格（税込）	PCD					INSET	穴数		
				100	110	114.3	120	139.7		4	5	6
15-80	R		¥55,000（¥60,500）	○	○	●	○	○	0	●	○	○
15-85	R		¥55,000（¥60,500）	○	○	●	○	○	-6	●	○	○
15-90	R		¥55,000（¥60,500）	○	○	●	○	○	-13	●	○	○
15-95	R		¥55,000（¥60,500）	○	○	●	○	○	-19	●	○	○
15-100	R	○	¥64,000（¥70,400）	—	○	●	—	—	-25	●	○	—
15-105	R	○	¥64,000（¥70,400）	—	○	●	—	—	-32	●	○	—
15-110	R	○	¥64,000（¥70,400）	—	○	●	—	—	-38	●	○	—
15-115	R	○	¥64,000（¥70,400）	—	○	●	—	—	-44	●	○	—
15-120	R	○	¥64,000（¥70,400）	—	○	●	—	—	-51	●	○	—

エイトスポーク R タイプ
1 ピース・アルミニウムホイール

16 インチ /R アルミ

サイズ	タイプ	○印は規格外 無印は JWL.VIA	メーカー希望標準価格（税込）	PCD					INSET	穴数		
				100	110	114.3	120	139.7		4	5	6
16-80	R		¥64,000（¥70,400）	○	○	●	○	○	0	●	○	○
16-85	R		¥64,000（¥70,400）	○	○	●	○	○	-6	●	○	○
16-90	R		¥64,000（¥70,400）	○	○	●	○	○	-13	●	○	○
16-95	R		¥64,000（¥70,400）	○	○	●	○	○	-19	●	○	○

17 インチ /R アルミ

標準色：ブラック

サイズ	タイプ	○印は規格外 無印は JWL.VIA	メーカー希望標準価格（税込）	PCD					INSET	穴数		
				100	110	114.3	120	139.7		4	5	6
17-80	R		¥77,000（¥84,700）	○	○	●	○	○	0	●	○	○
17-85	R		¥77,000（¥84,700）	○	○	●	○	○	-6	●	○	○
17-90	R		¥77,000（¥84,700）	○	○	●	○	○	-13	●	○	○
17-95	R		¥77,000（¥84,700）	○	○	●	○	○	-19	●	○	○

18 インチ /R アルミ

標準色：ブラック

サイズ	タイプ	○印は規格外 無印は JWL.VIA	メーカー希望標準価格（税込）	PCD					INSET	穴数		
				100	110	114.3	120	139.7		4	5	6
18-75	R		¥76,000（¥83,600）	—	—	—	—	●	38	—	—	●
18-95	R		¥83,000（¥91,300）	—	—	●	—	—	-19	—	●	—
18-105	R		¥86,000（¥94,600）	—	—	●	—	—	-32	—	●	—

●エアーバルブ付き　●標準色以外のカラー ¥3,000（税込 ¥3,300）UP　●リムS（リム切削）は ¥3,000（税込 ¥3,300）UP（R17 除く）　●ハブ加工は、実費、¥2,500（税込 ¥2,750）UP　●特殊穴加工は、¥2,500（税込 ¥2,750）UP ※ご相談ください。
●特殊ピッチ（95.25/98/100/101.65/108/110/114.3/120/120.65/130）は、¥2,500（税込 ¥2,750）UP
●インセット移動可能なホイールがあります。インセット移動には実費がかかります。※ご相談ください。

エイトスポーク MG
1 ピース・マグネシウムホイール

10 インチ / マグ

標準色：ブラック / ブラウンニッシュ

サイズ	タイプ	メーカー希望標準価格（税込）	PCD				INSET	穴数	
			100	110	114.3	120		4	5
10-42.5	M8	¥37,000（¥40,700）	●	○	○	—	38	●	—
10-60	A	¥42,000（¥46,200）	●	—	—	—	5.5	●	—

12 インチ / マグ

サイズ	タイプ	メーカー希望標準価格（税込）	PCD				INSET	穴数	
			100	110	114.3	120		4	5
12-55	A	¥43,000（¥47,300）	●	○	○	○	12	●	—
12-60	A	¥44,000（¥48,400）	●	○	○	○	5.5	●	—

13 インチ / マグ

サイズ	タイプ	メーカー希望標準価格（税込）	PCD				INSET	穴数	
			100	110	114.3	120		4	5
13-50	B	¥44,000（¥48,400）	○	○	●	○	9.5	●	○
13-55	B	¥46,000（¥50,600）	○	○	●	○	16	●	○
13-60	CV	¥47,000（¥51,700）	●	○	○	○	38	●	—
13-70	A	¥49,000（¥53,900）	○	○	●	○	3	●	—
13-75	A	¥50,000（¥55,000）	○	○	●	○	-3.5	●	—

エイトスポーク MG

1 ピース・マグネシウムホイール

14 インチ / マグ

標準色：ブラック / ブラウンニッシュ

サイズ	タイプ	メーカー希望標準価格（税込）	PCD				INSET	穴数	
			100	110	114.3	120		4	5
14-50	B	¥48,000（¥52,800）	○	○	●	○	8.5	●	○
14-50	F8F	¥48,000（¥52,800）	●	○	○	○	45	●	—
14-55	B	¥49,000（¥53,900）	○	○	●	○	15	●	○
14-55	F8F	¥49,000（¥53,900）	●	○	○	○	40	●	—
14-60	A	¥50,000（¥55,000）	○	○	●	○	16	●	○
14-60	B	¥50,000（¥55,000）	○	○	●	○	21	●	○
14-60	F8	¥50,000（¥55,000）	○	○	●	○	134	●	○
14-60	F8F	¥50,000（¥55,000）	●	○	○	○	35	●	○
14-65	A	¥51,000（¥56,100）	○	○	●	○	9.5	●	○
14-65	B	¥51,000（¥56,100）	○	○	●	○	14.5	●	○
14-65	F8	¥51,000（¥56,100）	○	○	●	○	14.5	●	○
14-65	F8F	¥51,000（¥56,100）	●	○	○	○	30	●	○
14-70	A	¥52,000（¥57,200）	○	○	●	○	3	●	○
14-70	B	¥52,000（¥57,200）	○	○	●	○	8	●	○
14-70	F8	¥52,000（¥57,200）	○	○	●	○	21	●	○
14-75	A	¥53,000（¥58,300）	○	○	●	○	-3.5	●	○
14-75	B	¥53,000（¥58,300）	○	○	●	○	1.5	●	○

15 インチ / マグ

サイズ	タイプ	メーカー希望標準価格（税込）	PCD				INSET	穴数	
			100	110	114.3	120		4	5
15-55	F8F	¥57,000（¥62,700）	●	○	○	○	40	●	—
15-60	F8	¥58,000（¥63,800）	○	○	●	○	13	●	○
15-60	F8F	¥58,000（¥63,800）	●	○	○	○	35	●	○
15-65	F8	¥59,000（¥64,900）	○	○	●	○	14.5	●	○
15-65	F8F	¥59,000（¥64,900）	●	○	○	○	35	●	○
15-70	F8	¥60,000（¥66,000）	○	○	●	○	21	●	○
15-70	F8F	¥60,000（¥66,000）	●	○	○	○	36	●	○
15-75	F8	¥62,000（¥68,200）	○	○	●	○	17	●	○
15-75	F8F	¥62,000（¥68,200）	●	○	○	○	42	●	○
15-80	F8	¥64,000（¥70,400）	○	○	●	○	-4.5	●	○
15-85	F8	¥69,000（¥75,900）	○	○	●	○	-6	●	○

16 インチ / マグ

サイズ	タイプ	メーカー希望標準価格（税込）	PCD				INSET	穴数	
			100	110	114.3	120		4	5
16-80	F8	¥71,000（¥78,100）	○	○	●	○	5	●	○
16-85	F8	¥72,000（¥79,200）	○	○	●	○	5	●	○
16-90	F8	¥73,000（¥80,300）	○	○	●	○	20	●	○

17 インチ / マグ

サイズ	タイプ	メーカー希望標準価格（税込）	PCD				INSET	穴数	
			100	110	114.3	120		4	5
17-70	F8F	¥79,000（¥86,900）	○	○	●	○	40	○	●
17-80	F8	¥81,000（¥89,100）	○	○	●	○	30	○	●
17-90	F8	¥83,000（¥91,300）	○	○	●	○	30	○	●

●エアーバルブ付き　●標準色以外のカラー ¥3,000（税込 ¥3,300）UP
●ハブ加工は、実費、¥2,500（税込 ¥2,750）UP　●特殊穴加工は、¥2,500（税込 ¥2,750）UP ※ご相談ください。
●特殊ピッチ（95.25/98/100/101.65/108/110/114.3/120/120.65/130）は、¥2,500（税込 ¥2,750）UP
●インセット移動可能なホイールがあります。インセット移動には実費がかかります。※ご相談ください。

エイトスポーク MG R タイプ
1 ピース・マグネシウムホイール

13 インチ /R マグ

標準色：ブラック / ブラウンニッシュ

サイズ	タイプ	メーカー希望標準価格（税込）	PCD				INSET	穴数	
			100	110	114.3	120		4	5
13-80	R	¥77,000（¥84,700）	○	○	●	○	-6	●	○
13-85	R	¥77,000（¥84,700）	○	○	●	○	-13	●	○
13-90	R	¥80,000（¥88,000）	○	○	●	○	-19	●	○
13-95	R	¥80,000（¥88,000）	○	○	●	○	-25	●	○
13-100	R	¥83,000（¥91,300）	○	○	●	○	-32	●	○
13-105	R	¥83,000（¥91,300）	○	○	●	○	-38	●	○
13-110	R	¥86,000（¥94,600）	○	○	●	○	-44	●	○
13-115	R	¥86,000（¥94,600）	○	○	●	○	-51	●	○
13-120	R	¥88,000（¥96,800）	○	○	●	○	-57	●	○

14 インチ /R マグ

サイズ	タイプ	メーカー希望標準価格（税込）	PCD				INSET	穴数	
			100	110	114.3	120		4	5
14-80	R	¥77,000（¥84,700）	○	○	●	○	-6	●	—
14-85	R	¥77,000（¥84,700）	○	○	●	○	-13	●	—
14-90	R	¥77,000（¥84,700）	○	○	●	○	-19	●	—
14-95	R	¥81,000（¥89,100）	○	○	●	○	-25	●	—
14-100	R	¥81,000（¥89,100）	○	○	●	○	-32	●	—
14-105	R	¥83,000（¥91,300）	○	○	●	○	-38	●	—
14-110	R	¥88,000（¥96,800）	○	○	●	○	-44	●	—
14-115	R	¥92,000（¥101,200）	○	○	●	○	-51	●	—
14-120	R	¥92,000（¥101,200）	○	○	●	○	-57	●	—

15 インチ /R マグ

サイズ	タイプ	メーカー希望標準価格（税込）	PCD				INSET	穴数	
			100	110	114.3	120		4	5
15-80	R	¥81,000（¥89,100）	○	○	●	○	0	●	○
15-85	R	¥83,000（¥91,300）	○	○	●	○	-6	●	○
15-90	R	¥85,000（¥93,500）	○	○	●	○	-13	●	○
15-95	R	¥91,000（¥100,100）	○	○	●	○	-19	●	○
15-100	R	¥91,000（¥100,100）	○	○	●	○	-25	●	○
15-105	R	¥94,000（¥103,400）	○	○	●	○	-32	●	○
15-110	R	¥97,000（¥106,700）	○	○	●	○	-38	●	○
15-115	R	¥102,000（¥112,200）	○	○	●	○	-44	●	○
15-120	R	¥105,000（¥115,500）	○	○	●	○	-51	●	○

4S MINI
1 ピース・アルミニウムホイール

標準色：ブラック

サイズ	タイプ	メーカー希望標準価格（税込）	PCD				INSET	穴数	
			100	110	114.3	120		4	5
10-45	M	¥32,000（¥35,200）	●	○	○	—	38	●	—

●エアーバルブ付き　※マグネシウムでの製造もできます。メーカー希望小売価格は ¥37,000（税込 ¥40,700）
カラーは他のマグホイールと同様に、ブラウンニッシュ、ブラックが標準色です。

部品

品　名					バラ単価（税込）	セット価格（税込）	セット入数
センターキャップ	砲弾型			ブラック･シルバー	¥3,000(¥3,300)	—	—
	八角型			ブラック･シルバー	¥3,000(¥3,300)	—	—
テーパーカラーナット（19HEX）	ステンレス			シルバー			—
		12×P1.5	12×P1.25	シルバー	¥1,350(¥1,485)	¥17,600(¥19,360)	16
		12×P1.5	12×P1.25	ブラック	¥1,400(¥1,540)	¥18,400(¥20,240)	16
		特殊ピッチ	3/8.7/16.1/2.M12×P1.5逆 M14×P1.5 M10-P1.25･P1.5	シルバー	¥1,800(¥1,980)	—	—
ロングナット（19HEX）	ステンレス	全長45	M12-P1.25･P1.5　M10-P1.25･P1.5 3/8･7/16･1/2　M12-P1.5(逆)　M14-P1.5	シルバー	¥2,000(¥2,200)	—	—
ロックナット（19/21HEX）	スチール	12×P1.5･12×P1.25		シルバー	—	¥8,000(¥8,800)	4
		12×P1.5･12×P1.25		ブラック	—	¥9,000(¥9,900)	4
専用ボルト（19HEX）	ステンレス		12×P1.5	シルバー	¥1,800(¥1,980)	—	—
		特殊ピッチ	M12×P1.25･P1.75　M14×P1.5		¥2,600(¥2,860)	—	—
エアーバルブ		8スポーク　1ピース用		シルバー	¥1,000(¥1,100)	—	—
		New RS8 17インチ			¥1,000(¥1,100)	—	—
		New RS8 14～16インチ　L型			¥1,000(¥1,100)	—	—
ハブリング（アルミ製）	寸法指定 外径と内径の差は6φ以上必要		外径φ73･70･65･61　内径φ54～		¥1,800(¥1,980)	—	—
アダプター	19/21(外径26mm)		テーパーカラーナット		¥700(¥770)	—	—
ロックアダプターキー					¥1,200(¥1,320)	—	—
RSチタンナット	シルバー･ブルー･ブラック					¥49,800(¥54,780)	16
						¥59,800(¥65,780)	20
オイルフィラーキャップ	ワタナベロゴ				¥8,000(¥8,800)	—	—
	WATANABE				¥8,000(¥8,800)	—	—

ステッカー・エンブレム

No.	品　名	サイズ（cm）	定価（税込）	備　考
①	社紋	φ40	¥3,000（¥3,300）	丸型（特大）
②	社紋	φ31	¥1,800（¥1,980）	丸型（大）
③	社紋	φ10	¥300（¥330）	丸型（小）
④	Ｗａｔａｎａｂｅ	7.5×20	¥400（¥440）	ホワイトベース・赤文字
⑥	R.S オリジナル	8×59	¥600（¥660）	レッドベース・白文字
⑦	Racing service Watanabe	4×29	¥400（¥440）	レッドベース・白文字
⑨	Racing service Watanabe	84.5×7	¥2,400（¥2,640）	筆記体・切り文字　白
⑪	Racing service Watanabe	84.5×7	¥2,400（¥2,640）	筆記体・切り文字　反射
⑫	Racing service Watanabe	53×8	¥2,400（¥2,640）	活字体・切り文字　反射
⑮	RS-Watanabe	130×14	¥4,000（¥4,400）	樹脂製立体エンブレム

アクセサリー

品　名	定価（税込）
復刻ファルコンステアリング Type1　34cm　シルバー	￥44,000（￥48,400）
復刻ファルコンステアリング Type1　34cm　ブラック	￥54,000（￥59,400）
復刻ホーンボタン	￥27,000（￥29,700）
社紋グリルバッチ	￥18,000（￥19,800）
アルミダイキャスト 4inch　ミニホイール	￥18,000（￥19,800）
MA1 type ブルゾン（サイズ　M、L、LL、3L）	￥10,000（￥11,000）
R type Tシャツ（サイズ　M、L、LL、3L）	￥3,500（￥3,850）
オリジナル マフラータオル（BLACK × WHITE）20 × 110cm	￥2,500（￥2,750）
2022 ストリートキャップ　BLACK / GRAY	￥5,000（￥5,500）

※Fはフロント、Rはリア、F/Rはフロント･リア ※旧車はパーツを移植している恐れがありますので、下記データとは異なる場合があります。特にハブ径･PCD･ナットピッチにはご注意下さい。

NISSAN ニッサン

車　種	型　式	通　称	P.C.D	適　合	適合最大	備　考
Be-1	BK10		100-4	F/R：F8F 13-50 (+30)	F/R：F8F 14-60 +35	
NV200 バネット	DBA-M20（VM20）	平成 22 年式 GX	114.3-4	F/R：F8F 16-70 (+50) F/R：F8F 15-65 (+44)	F/R：F8F 17-70 (+50) F/R：F8F 18-70 (+50)	要裏加工
アベニール	W10		114.3-4	F/R：F8F 15-65 +35 F/R：F8F 15-70 (+40)	F/R：F8 16-70 (+35)	205/55-16
インフィニティー	G50		114.3-5	F/R：F8F 16-80 +30		245/45
ウィングロード	Y11		114.3-4	F/R：F8F 15-65 +35		
エクサ			100-4	F/R：F8F 14-60 +35		
エクストレイル	NT32	2014 年式	114.3-5	F/R：F8F 17-70 (+42)	F/R：F8F 18-70 (+42)	
	NT30		114.3-5	F/R：F8F 16-70 +40 215/65	F/R：F8F 16-70 (+35) 215/65-16	標準タイヤ
	DNT31	2009 年式	114.3-5	F：F8F 16-65 (+40) R：F8F 16-70 +40	F：F8 17-80 (+30) R：F8 17-85 (+35)	
エルグランド	E51	2WD/4WD	114.3-5	F/R：F8F 17-70 +40 215/60 F/R：F8F 18-70 (+40)	F/R：F8 17-80+40 235/50	
NV350	E26		139.7-6	F/R：F8 16-65 (+40)	F/R：F8 15-65 (+40)	15 インチ出気味
キューブ	Z10		100-4	F/R：F8F 14-60 +35 F/R：F8F 15-65 +35	R：F8F 14-65 (+35)	
	Z11（2 列シート）	2・4WD	100-4	F/R：F8F 14-60 +35 F/R：F8F 14-55 +40 (AL のみ)	F/R：F8F 15-60 +35	マグホイールのみ 要ハブ加工 φ 61-12 F8F 14-50 不可 車高 Down 時リア突起有り注意 6.0J は車体より出ます。 Z12 全て 150-16 加工要
	BGZ11（3 列シート）	キュービック	100-4	F/R：F8F 14-60 +35 F/R：F8F 14-55 +40 (AL のみ)	F/R：F8F 15-60 +35	
	NZ12		100-4	F/R：F8F 14-60 +35 F/R：F8F 15-60 (+40)	F/R：F8F 15-65 (+45) F/R：F8F 16-65 (+43)	
クリッパー	U71W/U72W		100-4	F/R：F8F 12-45 (+38) プレートφ 150-7mm	F/R：F8F 13-45 +45 F/R：F8F 14-45 +45 F/R：F8F 15-45 +45	
サニー	B310/210/110		114.3-4	F/R：B 13-60 +21 フロントノミφ 73	F/R：A 14-60 (+20)	
	サニトラ		114.3-4	F/R：B 13-55 +16 フロントノミφ 73	F/R：A 14-60 (+20)	
	B12	トラッド	100-4	F/R：F8F 14-60 (+40)		
	FB12	RZ-1	100-4	F/R：F8F 14-60 (+40)	R：F8F 14-60 +35	
	B13		114.3-4	F/R：F8F 14-60 (+40)		
	B14		100-4	F/R：F8F 14-60 +35		185/60-14
	B15		114.3-4	F/R：F8F 15-70 +36	F/R：F8F 16-70 (+35)	
ザウルス Jr			100-4	F/R：F8F 14-65 +30		
シルビア	CSP311		114.3-4	F/R：B 14-55 +15 φ 74 加工		ナット 7/16
	S110		114.3-4	F/R：A 14-65 +9.5	F：F8 15-75 +8.5 R：F8 15-80 +3	モデル注意
	S12		114.3-4	F/R：F8F 15-65 (+30)		
	S13	180S 含む	114.3-4	F/R：F8F 14-65 +30	F：F8 15-65 (+19.5) R：F8 15-65 +14.5	
			114.3-4	F/R：F8F 15-65 +35	F：F8 16-70 (+35) R：F8 16-80 (+35)	
	S14		114.3-4	F/R：F8 15-70 +15		205/60-
			114.3-5	F：F8F 16-80 +30 R：F8 16-80 (+35)		225-245
	S15		114.3-5	F/R：F8F 16-80 (+40)		
				F/R：F8F 17-70 (+30) F/R：F8F 18-70 (+30)	R：F8 17-80 (+35)	F：215/45 R：235/40
		SPEC-R		F/R：F8F 17-70 (+30) F/R：F8F 18-70 (+30)	F：F8F 17-75 (+35) R：F8 17-80 (+35)	F：215/45 R：235/40

※Fはフロント、Rはリア、F/Rはフロント･リア ※旧車はパーツを移植している恐れがありますので、下記データとは異なる場合があります。特にハブ径･PCD･ナットピッチにはご注意下さい。

NISSAN ニッサン

車　種	型　式	通　称	P.C.D	適　合	適合最大	備　考
シーマ セドリック グロリア	Y30/Y31		114.3-5	F/R：F8F 15-70 +36		ハブ穴φ 73 加工
			114.3-5	F/R：F8 16-70 (+30) 205/55	R：F8 16-80 (+35) 225/50	ハブ穴φ 73 加工
	Y32		114.3-5	F/R：F8 16-80 (+35) R：F8 16-80 +25		255/50
	Y33		114.3-5	F/R：F8 16-80 (+35) 225/50		
ジューク	F15	H23 年 16GT-4WD	114.3-5	F/R：F8F 16-70 (+45) F/R：F8F 17-70 (+42) F/R：F8F 18-70 (+42)	F/R：F8F 17-75 (+44)	プレートφ 155-10mm F/R：215/55R17 ハブφ 66 高さ 10mm
スカイライン	54A	2000GT-A	114.3-5	F/R：B 13-55 (+20) ※ハブ穴φ 70 加工オプション	F/R：B 14-55 (+20)	ナット M12XP1.5 右、左ネジ
	54B	2000GT-B	114.3-5	F/R：B 13-55 (+20) ※ハブ穴φ 70 加工オプション	F/R：B 14-55 (+20)	
	GC10・KGC10	ハコスカ	114.3-4	F/R：A 14-60 (+20)	F：A 14-60 (+20) R：A 14-60 +16 F/R：F8 15-60 (+23)	タイヤ 195
	PGC10 (4Dr)	ハコスカ GT-R	114.3-4	F：A 14-60 (+20) R：B 14-65 +14.5	F：F8 15-60 (+23) R：F8 15-70 (+21)	
	KPGC10 (2Dr)	ハコスカ GT-R F：バーフェン無し	114.3-4	F：A 14-60 (+20) R：R 14-90 -19	F：F8F 16-65 (+25) R：16-90 -13	F：185 F：245
				F：F8 15-60 (+23) R：R 15-90 -13	F：MG F8F 15-60 (+23)	
		F：バーフェン付	114.3-4	F：F8 15-80 +3 F：R 15-80 ± 0	R：R 15-90 -13	F：195 R：245
	GC110	ケンメリ	114.3-4	F/R：B 14-65 +14.5	F/R：F8 15-65 +14.5	
	KPGC110	ケンメリ GT-R	114.3-4	F：R 14-80 -6 R：R 14-85 -13	F：R 15-80 ± 0 R：R 15-85 -6	
					F：R 16-80 ± 0 R：R 16-85 -6	
	GC211	ジャパン	114.3-4	F/R：A 14-60 (+20)	F：F8 15-60 +13 R：F8 15-70 (+21)	F/R：F8F 16-7 +27
	HR/DR30 ノンターボ		114.3-4	F：F8 15-65 (+19.5) R：F8 15-70 +15	F：F8 15-60 +13 R：F8 15-70 +15	F：F8 16-70 +25 R：F8 16-80 +25
	DR30 ターボ	テッカメン	114.3-4	F：F8 15-65 +14.5 R：F8 15-70 +15	F：F8 15-70 (+21) R：F8 15-70 +15	
					F：F8 16-70 +25 R：F8 16-80 +25 R：F8 16-75 (+25)	F：205/55-16 R：225/50-16
	R31	7TH GTS	114.3-4	F/R：F8 15-70 (+21)	F：F8 16-70 +25 R：F8 16-80 +25	
		GTS-R	114.3-4	F：F8 15-75 +8.5 R：F8 15-80 +3		
	R32	GTS4 GTS-M	114.3-5	F/R：F8F 16-75 (+30) F/R：F8F 16-80 (+35)	F/R：F8 17-80 (+35)	
		GT-R	114.3-5	F/R：F8 16-90 +20		ブレンボ車を除く
		GTS-type S	114.3-4	F/R：F8F 15-70 +36	F：F8 16-70 +25 R：F8 16-80 (+35)	
		GTS-type T	114.3-5	F：F8 16-70 +25 R：F8 16-80 (+35)		
	R33	ECR33	114.3-5	F/R：F8F 16-80 (+35) R：F8 16-90 (+30)		
		2500GTS	114.3-4	F/R：F8F 15-65 +35		
		BCNR33	114.3-5	F/R：F8 18-95 (+14)		
	PV35	CBA-PV35	114.3-5	F/R：F8F 17-75 +40		平成 17 年式
ステージア	WGNC34		114.3-5		F/R：F8F 16-80 +30	
セフィーロ	A31		114.3-4	F/R：F8F 15-65 +35	F：F8 15-65 (+19.5) R：F8 15-65 +14.5	195/55
	A32		114.3-5	F/R：F8F 16-70 +40 F/R：F8F 17-70 +40 F/R：F8F 18-70 (+40)	F/R：F8 17-80 (+45) 235/45	※ハブφ 70 ストレート加工

※Fはフロント、Rはリア、F/Rはフロント･リア ※旧車はパーツを移植している恐れがありますので、下記データとは異なる場合があります。特にハブ径･PCD･ナットピッチにはご注意下さい。

NISSAN ニッサン

車　種	型　式	通　称	P.C.D	適　合	適合最大	備　考
セレナ	C23		114.3-4	F/R：F8F 15-65 +35 195/65	F/R：F8F 16-70 +40 205/55	
	PC-24	キタキツネ	114.3-5	F/R：F8F 15-65 +35		195/65
	C25	G	114.3-5	F/R：F8F 16-70（+42）	F/R：F8F 17-70（+42）	15 インチ不可
	C27	VX	114.3-5	F/R：F8F 16-70 +40		e-Power
ティアナ	J31（2.3L）	04	114.3-5	F/R：F8F 16-70（+50） 205/65-16	F/R：F8F 17-70（+50）	
ティーダ	C11	平成 16 年式	100-4	F/R：F8F 14-60（+40） F/R：F8F 15-60（+40）	F/R：F8F 16-70 +40	要：キューブ加工
デュアリス	NJ-10	20g four	114.3-5	F/R：F8F 16-65（+40）		
デイズ	B21W	X・CVT 2WD	100-4	F/R：F8F 13-45（+35） F/R：F8F 13-50 +40 F/R：F8F 14-50 +45 F/R:F8F 14-50 +45（MG） F/R：F8F 15-45 +45 F/R：F8F 15-50 +45	F8F 15-55 +40 スポーク突起 + 5	F8F 14-55（+45） + 5（フェンダーク リアランス）
	B21A	平成 30 年式	100-4	F/R F8F 14-50 +45 F/R：F8F 15-45 +45 F/R：F8F 15-50 +45	F/R F8F 15-55 +40 スポーク 5mm 出る	
ノート	E11		100-4	F/R：F8F 15-65 +35 175/60R15		
	E12	メダリスト	100-4	F/R：F8F 15-65 +35		
パオ	PK10		100-4	F/R：CV 13-55 +37		
パルサー	N14		100-4	F/R：F8F 14-65 +35	F/R：F8F 15-70 +36	
				F/R：F8F 15-65 +35	F/R：F8 16-70（+35）	
	N15			F：F8F 15-70（+45） R：F8F 15-70（+40）	195/55	
フィガロ	FK10		100-4	F/R：CV 13-55 +37		175/60-13
フェアレディ	SR311		114.3-4	F/R：B 14-55 +15		7/16 ナットピッチ 要確認！ ハブ径 要確認！ 参考（ハブ穴 φ 77-5 ミリ加工） タイヤ　175
	SP310/SP311		114.3-4	F/R：B 13-50（+15）	F/R：B 14-50 +8.5	
フェアレディ Z	S30/S31		114.3-4	F：A 14-70 +3 R：B 14-75 +1.5	F：F8 15-70（+1） R：F8 15-75（+2）	F：F8 15-75 +8.5 R:F8 15-80（+7）
	240ZG		114.3-4	F：R 15-85 -6 R：R 15-95 -19	F：R 16-85 -6 R：R 16-90 -13	F：225/50 R 245/45
	S130		114.3-4	F：A 14-70 +3 R：A 14-75 -3.5		
			114.3-4	F：R 15-85 -6 R：R 15-90 -13	F：R 16-85 -6 R：R 16-90 -13	
			114.3-4	F：R 14-80 -6 R：R 14-85 -13		
	Z31 2litre		114.3-4	F/R：F8 16-70 +25 F/R：F8 16-75 +20	R：F8 16-80 +25	
	Z31 2litre	RB20	114.3-5	F：F8 15-70（+21） R：F8 15-75（+11）	F：F8 16-70 +25 R：F8 16-80 +5	
	Z31 3litre		114.3-5	F：F8 15-75 +8.5 R：F8 15-80 +3	F/R：F8 16-80 +25	225/50-16
		アニバーサリー ブリフェン	114.3-5	F：F8 15-75 +8.5 R：F8 15-80 +3	F：F8 16-85（+15）	225/50-16
		アニバーサリー ブリフェン	114.3-5		F：F8 16-90 +20	245/45-16
		アニバーサリー以外	114.3-5		F：F8 16-85（+15） R：F8 16-90（+25）	マイナー後 ブリフェン
	Z32		114.3-5	F/R：F8F 16-80 +30 225/50-16	F：F8 16-85（+20） 225/50-16	タイヤ細め
					R：F8 16-90（+30） 245/45-16	タイヤ細め
			114.3-5	F：F8 17-80（+30）（+25） R：F8 17-90（+35）		

※Fはフロント、Rはリア、F/Rはフロント･リア ※旧車はパーツを移植している恐れがありますので、下記データとは異なる場合があります。特にハブ径･PCD･ナットピッチにはご注意下さい。

NISSAN ニッサン

車　種	型　式	通　称	P.C.D	適　合	適合最大	備　考
フェアレディ Z	Z33	全車種対応	114.3-5	F/R：F8F 17-70 (+30) F/R：F8F 18-70 (+30)	ブレンボ車対応	リア 5 ～ 10 ミリ隙間有り
	RZ34	ベースグレード・T	114.3-5	F：F8 18-95 (+33) 255/45 R：F8 18-10.5 (+30) 285/40	R：F8 18-10.5 (+25) 285/40	標準キャリパー
		S/ST	114.3-5	F：F8F 18-90 (+30) 245/45 R：F8 18-10.5 (+30) 285/40	F：F8 18-9.5 (+5) +25 突起 ：F8 19-9.5 +30 R：F8 18-10.5 (+25) ：F8 19-10.5 +25	ビックキャリパー
ブルーバード	411/410		114.3-4	F/R：B 13-55 (+20) ハブ加φ 73		175 限界 S/N 7/16
	510		114.3-4	F/R：B 13-55 +16 ハブ加φ 67 F/R：F8 15-65 (+25)	F/R：A 14-60 (+20) R：F8 15-65 (+19.5)	13 インチ F のみ φ 67
	810&910		114.3-4	F/R：A 14-60 (+20)	F/R：B 14-65 +14.5	
	U11		114.3-4	F/R：F8F 15-65 (+40)	F：F8F 15-65 (+40) R：F8F 15-70 (+40)	
	U12		114.3-4	F/R：F8F 14-60 +35	F/R：F8F 15-65 (+40) (φ 67)	タイヤ 195
	U12 2000		114.3-4	F/R：F8F 15-60 +35		
	U14		114.3-4	F/R：F8F 15-65 +35		
プリメーラ	P10		114.3-4	F/R：F8F 14-60 +35	F/R：F8F 16-70 (+35)	205/45
	P11		114.3-4	F/R：F8F 15-65 +35	F/R：F8 16-70 (+35)	
マキシマ	J30		114.3-5	F/R：F8F 15-65 +35	F/R：F8F 15-70 (+40)	
マーチ	K10		100-4	F/R：CV 13-55 +37		
	K11		100-4	F/R：CV 13-55 (+32)		99 年 11 月以降は不可
			100-4	F/R：F8F 14-60 +35	F/R：F8F 15-65 +35	195/50-14
	K12		100-4	F/R：F8F 13-50 +30	F/R：F8F 14-55 +40 175/65 F/R：F8F 14-60 (+40) (アルミ砂型で対応又は MG)	14 インチ 5.0J 不可 マグホイールのみ要ハブ加工φ 61-12 6.0J は車体より出ます。
	K13		100-4	F/R：F8F 14-55 +40	下記サイズスポーク出気味 F/R：F8F 14-60 (+37) 145-18 F/R：MG F8F 14-60 +40	
モコ	MG21S	2WD/4WD	100-4	F/R：F8F 13-50 +40 F/R：F8F 14-45 +45 F/R：F8F 15-45 +45	F/R：F8F 14-50 +45 F/R：F8F 15-50 +45	
ラシーン フォルザ	RHNB14		100-4	F/R：F8F 14-65 (+35)	F/R：F8 15-70 (+25) 205/55	F/R：F8 16-70 +25
ラフェスタ	B30		114.3-5	F/R：F8F 15-60 (+40)	F/R：F8F 16-70 (+50) 195/60	
ラルゴ	W30		114.3-4	F/R：F8 15-65 (+19.5)	F：F8 16-70 +25 R：F8 16-80 (+30)	
リバティー	M12	2WD/4WD	114.3-5	F/R：F8F 16-70 (+35) 205/55-16		
リーフ	ZEO	H24 年 G	114.3-5	F/R：F8F 16-70 +40 F/R：F8F 17-70 +40 F/R：F8F 18-70 (+40)	F/R：F8F 16-70 (+35) F/R：F8F 17-70 (+35) F/R：F8F 18-70 (+35)	ハブφ 66 高さ 10mm
ルキノ	FB14		100-4	F/R：F8F 15-65 +35	F/R：F8 16-70 (+35)	
レパード	PF30		114.3-4	F/R：F8 15-65 +14.5		
ローレル	C31		114.3-4	F/R：B 14-65 +14.5 195/70	F：A 14-70 +3 R：A 14-75 -3	
	C32		114.3-4	F/R：A 14-60 (+20) 185/70		
	C33		114.3-4	F/R：F8 15-70 (+21)	F：F8 16-70 (+35) R：F8 16-80 (+35)	

※Fはフロント、Rはリア、F/Rはフロント･リア ※旧車はパーツを移植している恐れがありますので、下記データとは異なる場合があります。特にハブ径･PCD･ナットピッチにはご注意下さい。

TOYOTA トヨタ

車　種	型　式	通　称	P.C.D	適　合	適合最大	備　考
2000GT	MF10	1967 年式	114.3-5	F/R：F8 15-60 +13		ハブ 70-78-12
86（GR）	ZN8	2021 年	100-5	F/R：F8F 16-70（+48）	F/R：F8F 17-75（+48） F/R：F8F 18-80（+40） ※ 18 インチ 車高ローダウン・225/40	M12-P1.25
86	ZN6	2012 年	100-5	F/R：F8F 16-70（+45） F/R：F8F 16-75（+50）	F/R：F8F 16-70 +40 F/R：F8F 16-75（+45）	R：F8F 16-80 （+50） M12-P1.25
				F/R：F8F 17-70（+45） F/R：F8F 18-70 +45 F/R：F8F 17-75（+50）	F/R：F8F 17-70 +40 F/R：F8F 18-70（+40） F/R：F8F 17-75（+45）	R：F8 17-80 （+50） M12-P1.25
				↑ F8F 17 インチ スバル純正 赤 4POT キャリパー対応（BH5 BE5）↑		
				F/R：F8F 15-65 +35 （G/RC のみ）		
bB	NCP31		100-4	F/R：F8 15-65（+19.5）	F/R：F8 16-70（+30）	リア余裕有り
COMFORT	SXS11/13		114.3-5	F/R：F8F 15-65 +35	R：F8 15-65（+35） R：F8 15-70（+21）	205/60-15
C-HR	NGX50	H29（G-T）	114.3-5	F/R：F8F 16-70（+45） F/R：F8F 17-70（+45）	F/R：F8F 16-70 +40 F/R：F8F 17-70 +40 F/R：F8F 18-70 +45	
IQ	KGJ10	平成 21 年	100-4	F/R：F8F 15-60 +40 F/R：F8F 15-65（+45）	F/R：F8F 16-65（+42） F/R：F8F 17-70（+45） F/R：F8F 18-70 +45	17 のみ裏加工要 150-5 ハブ 54
MR-S	ZZW30		100-4	F/R：F8F 15-65 +35 R：F8F 15-70 +36	F：F8F 17-70（+35） 215/40 F/R：F8F 18-70（+35） R：F8 17-80（+45） 225/40	185/55R-15 キューブ加工要
MR2	AW10/11		100-4	F/R：F8F 14-65 +30	F/R：F8F 15-65 +35	
		スーパー チャージャー	100-4	F/R：F8F 14-65 +30 ノミ		6J 5mm スペーサー
	SW20（前期）		114.3-5	F：F8F 15-70 +36 R：F8F 15-75 +42	F：F8 16-70（+30） R：F8 16-80（+30）	F：255/50 R：255
	SW20（後期）		114.3-5	F：F8F 16-70（+35） R：F8F 16-80（+35）		
RVR4	SXA10G		114.3-5	F/R：F8F 16-70 +40		215/70-16
VISTA ARDEO	V5# “03”	FF/4WD	100-5	F/R：F8F 16-70（+45） F/R：F8F 17-70（+45） F/R：F8F 18-70 +45	F/F：F8F 16-70 +40 F/R：F8F 17-70 +40 F/R：F8F 18-70（+40）	205/55-16 215/45-17
VITZ	SCP91		100-4	F/R：F8F 17-70（+45） F/R：F8F 18-70 +45	F/R：F8F 17-70 +40 F/R：F8F 18-70（+40）	205/45-17
	SCP10			F/R：F8F 15-65 +35 RS（対応）		
	NCP131	RS		F/R：F8F 17-70（+45） F/R：F8F 18-70 +45		AB 加工
VOXY	AZR65G	平成 16 年	114.3-5	F/R：F8F 16-70（+48）	F/R：F8F 17-70（+48） F/R：F8F 18-70（+48）	
	ZZR75W	平成 20 年	114.3-5	F/R：F8F 16-70（+45）	F/R：F8F 17-70（+45） F/R：F8F 18-70 +45	
WISH	ZNE10G/ZNE14G	FF/4WD	100-5	F/R：F8F 16-70 +40 205/55	F/R：F8F 17-70 +40 F/R：F8F 18-70（+40）	
アイシス	ANM10W		114.3-5	F/R：F8F 16-70（+45）	F/R：F8F 17-70（+45） F/R：F8F 18-70 +45	
アクア	NHP10	平成 24 年	100-4	F/R:F8F 14-60 +35（MG のみ）	F/R：F8F 15-65 +35	※グレードで相違なし
アクシオ	NZE141		100-4	F/R：F8F 16-70 +40		
アリオン	DBA-NZT260	平成 20 年	100-5	F/R：F8F 15-65（+40）		
アリスト	JZS147		114.3-5	F：F8F 16-70（+35） R：F8F 16-80（+35）		205/60-16 225/50-16
アルテッツァ ジータ	SXE10 GXE10W		114.3-5	F：F8F 16-70 +40 R：F8F 16-80（+40）	F：F8F 16-70（+35） R：F8F 16-80（+35）	+35 は車高を下げて下さい
					F：F8F 17-75（+45） R：F8F 17-75 +40 F/R：F8F 18-70（+40）	

※Fはフロント、Rはリア、F/Rはフロント･リア ※旧車はパーツを移植している恐れがありますので、下記データとは異なる場合があります。特にハブ径･PCD･ナットピッチにはご注意下さい。

TOYOTA トヨタ

車　種	型　式	通　称	P.C.D	適　合	適合最大	備　考
アルファード	ATH10W	4WD	114.3-5	F/R：F8F 16-70 (+35) 205/65-16	F/R：F8F 17-70 (+35) F/R：F8F 18-70 (+35)	
イスト	NCP60	2WD/1.3・1.5	100-4	F/R：F8 15-65 (+19.5) F/R：F8F 15-70 +36	F/R：F8 15-65 +14.5 F/R：F8 16-70 (+30)	
				F/R：F8F 16-70 (+35) F/R：F8F 16-70 (+27)	F/R：F8F 17-70 (+30) F/R：F8F 17-75 (+30) F/R：F8F 18-70 (+30)	
イプサム	ACM21/26W	イプ	114.3-5	F/R：F8 16-70 (+30)		215-60-16
ヴァンガード	ACA33W 2.4SG	平成 22 年	114.3-5	F/R：F8F 16-70 (+47)	F/R：F8F 17-70 (+45) F/R：F8F 18-70 +45	225/65-17
エスティマ	MCR40W	4WD	114.3-5	F/R：F8F 16-70 (+45) 215/60-16	F/R：F8F 17-70 (+45) F/R：F8F 18-70 +45	215/50-17
エスティマ ルシーダ / エミーナ	TCR21W			F/R：F8F 15-65 (+40)	F/R：F8F 16-70 +40	215/65-15
				F/R：F8F 16-70 +40		205/55-16
	TCR10G	2WD		F/R：F8F 16-70 (+45) F/R：F8F 17-70 (+45) F/R：F8F 18-70 (+45)	R：F8 17-80 (+50)	
カセルタ	TA-ZZW30	平成 13 年	100-4	F/R：F8F 16-70 (+35)	F/R：F8F 17-70 (+35) F/R：F8F 18-70 (+35)	
カムリ	VZV30		100-5	F/R：F8F 15-65 (+40)		
カリーナ セリカ コロナ	ST202		100-5	F：F8 16-70 (+35)	R：F8 16-70 +25	205/50-16
カリーナ ED	ST160		100-5	F/R：F8F 14-60 +35	F/R：F8F 15-65 (+40)	
	ST162		100-5	F/R：F8F 15-65 (+40)		
	CT170		100-5	F/R：F8F 14-60 +35		
カリーナ FR	AA63		114.3-4	F/R：B13-60 +21	F：A14-60 (+20) R：B14-70 +8	
カルディナ	ST19#		100-5	F/R：F8F 15-65 +35 195/60-15	F/R：F8F 16-70 (+35) F/R：F8F 17-70 (+35) F/R：F8F 18-70 (+35)	F/R：F8F 14-60 +35
カローラ バン	EE102		100-4	F/R：F8F 13-45 +45 F/R：F8F 15-45 +45		
カローラ フィルダー	E121/122		100-4	F/R：F8F 15-65 +35	F/R：F8F 15-70 (+40)	14 インチ装着不可
	NZE161G	平成 24 年	100-4	F/R：F8F 16-65 (+40)		195/50R16
カローラ FX	AE81/82		100-4	F/R：F8F 14-60 (+40) F/R：F8F 14-60 +35 F/R：F8F 14-60 (+35)		
	AE91/92		100-4			
	AE92		100-4			
カローラ ワゴン	AE10 #系		100-4	F/R：F8F 14-60 +35 F/R：F8F 14-65 (+35)	F/R：F8F 15-65 +35 195/50-15	175/65 R14
カローラ（セダン）	E12 #系		100-4	F/R：F8F 15-65 +35	F/R：F8F 15-70 +40	14 インチ装着不可
クラウンアスリート	GRS182		114.3-5	F/R：F8F 17-75 (+35) F/R：F8F 18-70 (+30)		
クラウン バン	V136	2WD	114.3-5	F：F8 15-70 +15 R：F8 15-75 +8.5		
クラウン ワゴン	130 系		114.3-5	F/R：F8 16-75 (+25)		
サイノス			100-4	F/R：F8F 14-60 +35	F/R：F8F 15-70 +36	
サクシードワゴン プロボックス	NCP58 NCP51V	2WD	100-4	F/R：F8F 14-60 +35 (フロントのみ 3 ミリスペーサー) F/R：F8F 14-65 (+35) F/R：F8F 15-65 +35	F/R：F8F 16-70 +40 F/R：F8F 17-70 +40 （裏加工要） F/R：F8F 18-70 (+40) （裏加工要）	17-70 +40 のみ AB 加工要
	NCP160		100-4	F8F 14-55 +40		
シエンタ	NCP81G	2WD	100-4	F/R：F8F 15-65 +35 F/R：F8 16-70 +25	F/R：F8F 16-70 (+27) セットプレートφ 180 加工要	14 インチ不可
ジョイ	LA2#0		100-4	F/R：F8 15-6.0 (+30)		※ F：3 ミリスペーサー
スープラ	A70		114.3-5	F/R：F8F 15-70 (+40) R：F8F 15-75 (+35)	F：F8F 16-70 +40 R：F8F 16-80 (+50)	F205/55 R255/50
	MA70（ワイド）		114.3-5	F：F8 16-80 (+30) R：F8 16-90 (+30)		

※Fはフロント、Rはリア、F/Rはフロント･リア ※旧車はパーツを移植している恐れがありますので、下記データとは異なる場合があります。特にハブ径･PCD･ナットピッチにはご注意下さい。

TOYOTA トヨタ

車　種	型　式	通　称	P.C.D	適　合	適合最大	備　考
スターレット	KP61		114.3-4	F/R：A12-55 +12 R：A12-60 +5.5	F：B13-55 +16 R：B13-60 +21	B タイプは、5mm スペーサー必要
			114.3-4		F：B14-55 +15 R：A14-60 (+20)	
	EP71 ターボ		100-4	F/R：F8F 14-60 +35	F/R：F8F 15-60 +35	タイヤ 175
	EP71NO ターボ		100-4	F/R：CV 13-55 (+32)		タイヤ 175
	EP82		100-4	F/R：F8F 14-60 +35	F/R：F8F 15-65 +35	185/60-14
	EP92		100-4	F/R：F8F 14-60 +35		
スパーキー	TA-S221E	平成 15 年	100-4	F/R：CV 13-50 (+30) 5mm スペーサ要	F/R：F8F 14-60 +35	175/65
スパシオ	NZE121N	平成 17 年	100-4	F/R：F8F 14-60 +35		
スプリンターカリブ	AE115G		100-4	F/R：F8F 15-65 +35		
スペイド	NSP-141	平成 28 年	100-4	F/R：F8F 15-65 +35 F/R：F8F 16-65 (+40)	F/R：F8F 16-70 (+45)	※逃げ加工 セットプレート φ 150- 深さ 15
セラ	EXY10	平成 7 年	100-4	F/R：F8F 16-70 +40	F/R：F8F 17-70 +40	
セリカ	TA-22 RA-21	ダルマ	114.3-4	F：B14-65 +14.5 R：B14-70 + 8	F/R：F8 15-65 +14.5	
		LB	114.3-4	F：B13-65 +14.5	F：A14-65 +9.5 R：A14-70 +3	
	T160 系		100-5	F/R：F8F 15-65 (+40)	R：F8F 15-70 (+40)	
				F/R：F8F 14-60 (+40)	F/R：F8F 15-65 (+40)	
	ST180/183			F/R：F8F 15-65 (+40)	R：F8F 15-70 +36	
				F：F8F 16-70 +40 R：F8F 16-70 (+35)		205/55-15
	ST185H	GT-FOUR A		F/R：F8F 16-80 (+35)	R：F8 16-80 +25	GT-FOUR ラリーも同様
	ST202			F/R：F8F 15-70 +36	F/R：F8F 16-70 (+27)	
	ST205			F/R：F8F 16-80 +30		
	ZZT23x	SS- Ⅱ		F/R：F8F 16-70 (+35) F/R：F8F 17-70 (+35) F/R：F8F 18-70 (+35)	F/R：F8 17-80 (+35)	スーパーストラットサス除く
セリカ（XX）	MX45/46		114.3-4	F/R：B14-65 +14.5	F：F8 15-65 +14.5 R：F8 15-70 +15	
	MA55/56		114.3-4	F/R：B14-65 +14.5	F：F8 15-65 +14.5 R：F8 15-70 +15	
	GA61/63		114.3-4	F/R：B14-65 +14.5 F/R：F8 15-65 +14.5	F：F8 15-70 +15 R：F8 15-75 +8.5	タイヤ 195 マデ
	AA61/63		114.3-4	F/R：B14-65 +14.5 F/R F8 15-65 +14.5	F：F8 15-70 +15 R：F8 15-75 +8.5	
セルシオ	UCF20・21	2 型	114.3-5	F/R：F8F 16-70 (+32)		タイヤサイズ ノーマル
ソアラ	GZ MZ		114.3-4	F/R：F8 15-65 (+19.5)	F：F8 16-70 +25 R：F8 16-80 +25	205-255
	ZG20		114.3-5	F/R：F8F 15-70 +36	F：F8F 16-70 +40 R：F8F 16-75 +40 R：F8F 16-80 (+50)	
	MZ20/21		114.3-5			
	JZZ30 JZZ32		114.3-5	F/R：F8F 16-80 (+35)		
デュエット	M 系		100-4	F/R：F8F 14-60 +35	F/R：F8F 15-65 +35	185/55-15
ノア	SR40		114.3/4	F/R：A14-60 +16	F：F8 15-65 +14.5 R：F8 15-70 +15	
	AZR60		114.3-5	F/R：F8F 15-70 (+40) 195/65-15	F/R：F8F 16-70 (+48)	205/55-16
ノア（タウンエース）	DR50G		114.3-5	F/R：F8F 15-65 (+40)		
ハイエース	200 系		139.7-6	F/R：F8 15-65 +35 F/R：F8 16-65 +35	F/R：R18-75 +38 ※タイヤに寄って文字出る場合あり。	
ハイラックス	N130W		139.7-6	F/R：R16-85 -6		
パブリカ /S800			110-4	F/R：F8 12-50 +28.5 タイヤ 145	F/R：F8F 13-50 (+30) タイヤ 145	ナットピッチ確認

※Fはフロント、Rはリア、F/Rはフロント･リア ※旧車はパーツを移植している恐れがありますので、下記データとは異なる場合があります。特にハブ径･PCD･ナットピッチにはご注意下さい。

TOYOTA トヨタ

車　種	型　式	通　称	P.C.D	適　合	適合最大	備　考
パッソ	M700A	平成 28 年式	100-4	F/R：F8F 14-50 +45	F/R：F8F 15-55 +40	
ファンカーゴ	NC21		100-4	F/R：F8F 14-60 +35		
プリウス	ZVW51	平成 28 年	100-5	F/R：F8F 15-65 +35 ※出気味　裏加工 なし F/R：F8F 16-65 (+37) 裏加工 なし	F/R：F8F 17-70 (+45) F/R：F8F 18-70 +45	裏加工 φ 150-13
	ZVW41W (α)	平成 23 年	114.3-5	F/R：F8F 16-65 (+35) F/R：F8F 16-70 +40	F/R：F8F 17-70 (+35) F/R：F8F 18-70 (+35)	※ 15 インチ不可
	ZVW30	平成 21 年	100-5	F/R：F8F 16-70 (+43)	F/R：F8F 17-70 +40 F/R：F8F 18-70 (+40)	16・17 インチは プリウス加工
				F/R：F8F 15-65 (+30) 平成 24 年まで		MG15（+30）ス ポーク内外要 3 ミ リ加工 25 年式
	NHW20	平成 15 年	100-5	F/R：F8F 15-65 +35 F/R：F8F T16-70 +40	F/R：F8F 17-70 (+43) F/R：F8F 18-70 (+43)	
	NHW10	平成 10 年	100-4	F/R：F8F 15-55 + 40	お問合せ下さい	
ブレイド	DBA-AZE156	平成 19 年	114.3-5	F/R：F8F 16-65 (+40) F/R：F8F 16-70 (+45)	F/R：F8F 17-70 (+45) F/R：F8F 18-70 +45	
	DBA-GRE156					
ブレビス	TA-JCG10		114.3-5	F/R：F8F 17-70 +40 F/R：F8F 18-70 (+40)	R：F8F 17-75 +40	
ポルテ	CBA-NNP11	平成 16 年	100-4	F/R：F8F 14-60 +35 F/R：F8F 15-65 +35	F/R：F8F 16-70 (+35) F/R：F8F 17-70 (+35) F/R：F8F 18-70 (+35)	全て A/B 加工必要
	P141	令和 1 年	100-4	F/R：F8F 15-60 +35	F/R：F8F 15-65 (+40)	※ 14 インチ・F8F 15-55 不可 全て A/B 加工必要
マークⅡ チェイサー クレスタ	GX70/71		114.3-4	F/R：F8 15-65 +14.5	F/R：F8 15-70 +15	205/60-15
	GX81		114.3-5	F/R：F8F 15-65 (+40)	F：F8F 16-70 +40 R：F8F 16-80 (+50)	205・225-16
	JZX90		114.3-5	F/R：F8F 15-65 (+40)	F：F8F 16-70 (+35) R：F8F 16-80 (+40)	205・225/50
マーク X	GRX133		114.3-5	F：F8F 18-80 (+35) R：F8F 18-95 (+40)		
ヤリス	KSP	令和 3 年 7 月	100-4	F/R F8F 14-55 +40 F/R F8F 15-65 +35	F/R F8F 16-65 (+35)	R3.7
GR	GXPA		114.3-5	F/R F8F 18-80 (+43)		出気味
ラウム	NCZ20	平成 16 年	100-4	F/R：F8F 15-65 +35		
ラクティス	DBA-NCP100	平成 22 年	100-4	F/R：F8F 16-65 (+40) F/R：F8F 16-70 (+45)	F/R：F8F 17-70 (+45) F/R：F8F 18-70 +45	14.15 インチ不可
ランクル 80			139.7-6	F/R：R16-85 (-12)		
レビン / トレノ	TE27		114.3-4	F：B14-75 +1.5	R：R14-80 -6	バーフェン付
			114.3-4	F：B14-65 +14.5 R：B14-70 +8		バーフェン無
	TE71		114.3-4	F/R：A14-60 (+20)	F：A14-60 (+20) R：B14-65 +14.5	
	AE86/85		114.3-4	F/R：B13-55 +16 F/R：B13-60 +21 F/R：B13-65 +14.5 F/R：B14-65 +14.5 F/R：A14-60 +16 F/R：A14-65 +9.5	R：A13-65 +1.5 F/R：F8 15-65 (+19.5) F/R：F8 15-65 +14.5 R：A14-70 +3 R：B14-70 +8	
	AE92		100-4	F/R：F8F 14-60 +35	F/R：F8F 15-60 +35 F/R：F8 16-70 (+30)	205/50-16 ピレリー
			100-4	F/R：F8F 14-65 (+35)	F/R：F8F 15-65 +35 R：F8 16-70 +25	
		S/C GT-Z	100-4	F/R：F8F 14-60 +35 F/R：F8F 14-65 +30	F/R：F8F 15-65 +35	
	AE101	平成 3 年 6 月	100-4	F/R：F8F 15-65 +35 F/R：F8F 14-60 (+40)		195/55-15 F/R 205/50-15
	AE111	レビン	100-4	F：F8F 15-70 (+40) R：F8F 15-70 +36		

※Fはフロント、Rはリア、F/Rはフロント･リア ※旧車はパーツを移植している恐れがありますので、下記データとは異なる場合があります。特にハブ径･PCD･ナットピッチにはご注意下さい。

HONDA ホンダ

車　種	型　式	通　称	P.C.D	適　合	適合最大	備　考
CR-V	RD1		114.3-4	F/R：F8F 15-65 +35	F/R：F8F 16-70 +40	195/55-15
CR-X	AE/AF/AS		100-4	F/R：F8F 14-60（+40 ） F/R：F8F 14-60 +35	F/R：F8F 15-60 +35	
	EF6/7		100-4	F/R：CV 13-55（+32） F/R：F8F 14-60 +35	F/R：F8F 15-65（+40）	
	EF8/9	VTEC	100-4	F/R：F8F 14-60 +35 F ノミ 3mm スペーサ	F/R：F8F 15-65（+40）	
	EG1/2		100-4	F/R：F8F 15-65 +35		
CR-Z	ZF1	平成 22 年	114.3-5	F/R：F8F 15-65（+40） F/R：F8F 16-70（+45）	F/R：F8F 17-70（+45） F/R：F8F 18-70 +45	
LOGO	GA3		100-4	F/R：F8F 15-65 +35 （スペーサー 3mm 要）		
N Van	JJ2		100-4	F/R：F8F 12-45（+38）出気味 F/R：F8F 13-45 +45 出気味 裏加工要 F/R：F8F 13-50 +40 F/R：F8F 14-55 +40 F/R：F8F 14-50 +45	F/R：F8F 15-55 +40 （出気味）	タイヤ： 165/55R15
N BOX	DBA-JF1	G･L パッケージ	100-4	F/R：F8F 13-45（+40） F/R：F8F 14-45 +45 F/R：F8F 15-45 +45	F/R：F8F 14-50 +45 F/R：F8F 15-50 +45	裏加工
	DBA-JF2	カスタム ツインターボ	100-4	F/R：F8F 14-55 +40 出気味 裏加工要		F8F 14-50 +45 不可 F8F 15-55 +40 不可
	JF3		100-4		F/R：F8F 15-50 +45	
N ONE	DBA-JG#	G･L パッケージ	100-4	F/R：F8F 14-50 +45 純正 タイヤ対応 155/65 F/R：F8F 14-45 +45 F/R：F8F 15-45 +45 F/R：F8F 15-50 +45	F/R：F8F 14-55 +40 155/65-14 ※出気味 F/R：F8F 15-55 +40 ※出気味	ツアラーと 4WD とターボを除く
		ツアラー L パッケージ ※ツアラー・ 4WD･ターボ		F/R：F8F 14-50 +45 （MG のみ）	F/R：F8F 14-55 +40 （アルミのみ） F/R：F8F 15-55 +40	14.15 インチ 2mm ～ 4mm 出気味です アルミ F8F 14-50 +45 不可 マグ F8F 14-55 +40 不可
N WGN	DBA-JH1	平成 27 年式		F/R：F8F 14-45 +45 F/R：F8F 15-45 +45	F/R：F8F 14-50 +45 F/R：F8F 14-55（+45） F/R：F8F 15-50 +45 F/R：F8F 15-55（+45）	2WD
NSX	NA1		114.3-5	F：F8F 16-70（+27） R：F8F 16-80 +30		205/50 225/50
S2000	AP1		114.3-5	F：F8F 16-70（+45） R：F8F 16-80（+50） F：205/55 R：225/50 クリアランス F：-4 R：-6		
				F：F8F 16-70 +40 R：F8F 16-80（+45）		
				F：F8F 17-70（+45） R：F8 17-80（+50）	F：215/45-17 R：235/40-17	クリアランス F：-1　R：-3
S660	DBA-JW5		100-4	F：F8F 15-45 +45	F：F8F 15-50 +45 F：F8F 15-55+40 （10mm 出る） ※φ 158-11 R：F8F 16-6.5（+45） （ツライチ）	※ F：NewRS8 は スポークが最頂 部が出ます。 3 ～ 5mm
S600/S800			130-5	F/R：B 13-55 +16	ドライブシャフト M リジッド（6J 可） チェーン（5.5J まで）	175/60 ハブ穴要確認 ナット M10P1.5
アクティー	HH3		100-4	F/R：F8F 13-45（+40） F/R：F8F 14-50 +45 F/R：F8F 14-45 +45 F/R：F8F 15-45 +45 F/R：F8F 15-50 +45	F/R：F8F 13-45（+35） 出気味 F/R：F8F 13-50 +40 出気味 F/R：F8F 15-55 +40	M12-P1.5
	旧		100-4	F/R：F8F 12-45 +43	4WD ハブ確認 120 ピッチ有	
	HA9	2021	100-4	F/R：F8F 13-45 +45		4WD

※Fはフロント、Rはリア、F/Rはフロント･リア ※旧車はパーツを移植している恐れがありますので、下記データとは異なる場合があります。特にハブ径･PCD･ナットピッチにはご注意下さい。

HONDA ホンダ

車　種	型　式	通　称	P.C.D	適　合	適合最大	備　考
アコード	CF4		114.3-4		F/R：F8F 16-70 (+35)	
アコード ビガー	AC/AD/CA		100-4	F/R：F8F 14-60 +35 タイヤ 175	F/R：F8F 15-65 (+40) タイヤ 195	
アコード ワゴン	CE1		114.3-4	F/R：F8F 16-70 +40 205/60		
	CF6		114.3-4	F/R：F8F 16-70 +40		
アバンシア	TA1（2000 年式）	グレード：L	114.3-5		F/R：F8F 17-70 (+45) F/R：F8F 18-70 +45	
インサイト	ZE2	平成 21 年	100-4	F/R：F8F 15-65 (+40)	F/R：F8F 16-70 (+45) F/R：F8F 17-70 (+45) F/R：F8F 18-70 +45	16.17 インチはインサイト加工要
	ZE1	平成 11 年	100-4	F/R：F8F 14-45 +45 F/R：F8F 14-50 +45	F/R：F8F 15-55 +40 （AL のみ）	14-60 は要注意
インスパイア	CC2		114.3-4	F/R：F8F 15-65 +35	F/R：F8F 16-70 +40 205/55	205/60
インテグラ	DA/AV		100-4	F/R：F8F 14-60 +35	F：F8F 15-65 (+40) R：F8F 15-70 (+40)	
		VTEC		F/R：F8F 14-60 +35 3MM スペーサー	F/R：F8F 15-60 +35	195 まで
	DC2	R	114.3-4 100-4 114.3-5	F/R：F8F 15-70 +36 F/R：F8F 15-65 (+40)	F/R：F8F 16-70 +40 F/R：F8F 17-70 (+45)	195/55-15
エアウェーブ	GJ1	グレード：G	100-4	F/R：F8F 16-70 +40	フロント A/B 加工要	ハブ 56/6mm
エディックス	DBA-BE3	平成 17 年	114.3-5	F/R：F8F 16-70 +40		205/55
エリシオン	RR1		114.3-5	F/R：F8F 16-70 (+45) 215/65	F/R：F8F 17-70 (+45)	純正サス KIT 2.5cm ローダウン
エレメント	YH2	4WD	114.3-5	F/R：F8F 16-70 +40		
オデッセイ	RA2		114.3-5	F/R：F8F 16-70 +40		
	RA6/7		114.3-5	F/R：F8F 16-75 (+48) 215/60-16	F/R：F8F 17-70 (+45) 215/55-17 F/R：F8F 18-70 +45	
	RB1		114.3-5	F/R：F8F 16-70 (+50)	F/R：F8F 17-70 (+45) F/R：F8F 18-70 +45	
	RB2	ABSOLUTE	114.3-5	F/R：F8F 17-70 +40		
クロスロード	RT4	平成 19 年	114.3-5	F/R：F8F 16-70 (+47)	F/R：F8F 17-70 (+45)	
ザッツ	JD1	2 駆 &4 駆	100-4	F/R：F8F 13-50 +40	F/R：F8F 14-45 +45 F/R：F8F 14-50 +45 F/R：F8F 15-45 +45 F/R：F8F 15-50 +45	(注)車両誤差によりキャリパー干渉の恐れ有り、スペーサーで対応（フェンダー干渉恐れ有り）
シティー	AA ターボⅡ /S/ カブリオレ		100-4	F/R：CV 13-55 +37		
	AA R		100-4	F/R：F8 12-50 +28.5		
	GA1/2		100-4	F/R：CV 13-55 +37		
シビック	SJ/ST/AK/SR/AH/AT/SS/AJ/AU		100-4	F/R：CV 13-55 (+32)	F/R：F8F 14-60 (+40)	
	EF5/6/7		100-4	F/R：F8F 14-60 +35	F/R：F8F 15-65 +35	
	EF8/9	VTEC	100-4	F/R：F8F 14-60 +35 3MM スペーサー	F/R：F8F 15-65 (+40)	
	EG3/4		100-4	F/R：CV 13-55 (+32)	F/R：F8F 15-65 (+40)	
	EP3	Type-R	114.3-5	F/R：F8F 17-70 (+45) 215/45-17		
	EG6		100-4	F/R：F8F 15-65 +35	F/R：F8F 15-70 (+40)	
ジェイド	FR4		114.3-5	F/R：F8F 17-70 (+45)	F/R：F8F 18-70 (+43)	
ステップワゴン	RF1・2		114.3-5		F/R：F8F 16-70 (+50)	
	RF3		114.3-5	F/R：F8F 16-70 (+45)		
	RG1		114.3-5	F/R：F8F 17-70 (+50)	インナークリアランス 2mm・アウタークリアランスツライチ	215/50
	RK#		114.3-5	F/R：F8F 15-65 (+40) F/R：F8F 15-70 (+45)	F/R：F8F 16-65 (+43) F/R：F8F 16-70 (+48) F/R：F8F 17-70 (+48)	

※Fはフロント、Rはリア、F/Rはフロント･リア ※旧車はパーツを移植している恐れがありますので、下記データとは異なる場合があります。特にハブ径･PCD･ナットピッチにはご注意下さい。

HONDA ホンダ

車　種	型　式	通　称	P.C.D	適　合	適合最大	備　考
ステップワゴン	RP5	モデュー DX 2020 年式	114.3-5		F/R：F8F 17-70（+43）	205/55
	RP1・2・3・4	2020 年式	114.3-5	F/R：F8F 16-70（+48）	F/R：F8F 17-70（+43）	
ストリーム	RN1・3	2 駆 &4 駆	114.3-5	F/R：F8F 15-65 +35 F/R：F8F 16-70 +40	F/R：F8F 17-70（+35）	
	RN8	H19 年式	114.3-5	F/R：F8F 17-70（+50）	裏加工要	2.0RSZ
ゼスト	JE1/JE2		100-4	F/R：F8F 13-50 +40 F/R：F8F 14-45 +45 F/R：F8F 15-45 +45	F/R：F8F 14-50 +45 F/R：F8F 15-50 +45 F/R：F8F 15-55 +40	15-55 出気味
ダンク	JB 系		100-4	F/R：F8F 13-50 +40（注）	F/R：F8F 14-45 +45 F/R：F8F 14-50 +45 F/R：F8F 15-45 +45 F/R：F8F 15-50 +45	（注）車両誤差によりキャリパー干渉の恐れ有り、スペーサーで対応（フェンダー干渉恐れ有り）
トゥディ	JW1/2		100-4	F/R：F8F 12-45 +43	F/R：F8F 13-50（+35） タイヤ 145	ボルト 12MM
	JW4			F/R：F8F 13-50 +40 165/60	F/R：F8F 14-45 +45 F/R：F8F 14-50 +45 F/R：F8F 15-45 +45 F/R：F8F 15-50 +45	M12-P1.5
トルネオ	CF4		114.3-4		F/R：F8F 16-70（+35）	
バモス	HM2		100-4	F/R：F8F 13-50 +40（注） F/R：F8F 14-45 +45 F/R：F8F 15-45 +45	F/R：F8F 14-50 +45 155/55-14 F/R：F8F 15-50 +45 F/R：F8F 13-45（+42） 155/70-13	（注）車両誤差によりキャリパー干渉の恐れ有り、スペーサーで対応（フェンダー干渉恐れ有り）
	HJ2	ホビオ PRO H25 年式	100-4	F/R：F8F 12-45（+40） 150-10 F/R：F8F 13-45（+42） F/R：F8F 14-50 +45 F/R：F8F 14-45 +45 F/R：F8F 15-45 +45 F/R：F8F 15-50 +45	F/R：F8F 13-50 +40（注） F/R：F8F 15-55 +40 （出気味 10mm）	
ビート	PP1		100-4	F：F8F 13-50（+35） R：F8F 14-60（+40）	F：CV 13-55 +37 R：F8F 14-60（+40）	M12-P1.5
					F：F8F 14-55 +40 R：F8F 15-60（+40）	
ビガー	CC2		114.3-4	F/R：F8F 15-65 +35	F/R：F8F 16-70 +40 205/55	205/60
フィット	GR1		100-4		F/R：F8F 14-60 +35	185/60 純正
	GD1	2 駆	100-4	F/R：F8F 13-50 +35 F/R：F8F 14-60（+40） F/R：F8F 15-65（+40）	F/R：F8F 13-50（+30） F/R：F8F 14-60 +35 F/R：F8F 15-65 +35 F/R：F8F 16-70（+35）	マイナー前
	GD2/3	2 駆 &4 駆	100-4	F/R：F8F 14-60 +35 F/R：F8F 15-65 +35	F/R：F8F 16-70（+35）	GD4 未確認 （マイナー前）
	GE6		100-4		F/R：F8F 16-65（+43）	
	GE8	RS	100-4	F/R：F8F 15-65（+43） F/R：F8F 16-70（+45） F/R：F8F 17-70（+48） F/R：F8F 18-70（+48）	全て裏加工要 （径 150- 深さ 8mm）	25mmDOWN 車
フリード	GB3	平成 21 年	100-4	F/R：F8F 15-65（+42）		裏加工要 （径 150- 深さ 10mm）
プレリュード			114.3-4	F/R：F8F 14-60 +35 タイヤ 175	F/R：F8F 15-65 +35 タイヤ 195	
	BB1		114.3-4	F/R：F8F 15-65 +35	F/R：F8F 16-70 +40 205/50-16	
ホンダライフ N360 Z ステップバン			110-4	F/R：M8 10-4.25 +38	F/R：（4S）M 10-45 +38	M10X1.5 ※車両誤差で干渉の恐れあり。車両加工の恐れ有り

※Fはフロント、Rはリア、F/Rはフロント･リア ※旧車はパーツを移植している恐れがありますので、下記データとは異なる場合があります。特にハブ径･PCD･ナットピッチにはご注意下さい。

HONDA ホンダ

車　種	型　式	通　称	P.C.D	適　合	適合最大	備　考
モビリオ スパイク	GK-1	2 駆	100-4	F/R：F8F 16-70 (+35) 195/50		裏加工要（φ 150-深さ 8） 14 インチ不可
ライフ	JB5/6		100-4	F/R：F8F 13-50 +40	F/R：F8F 14-45 +45 F/R：F8F 14-50 +45 F/R：F8F 15-45 +45 F/R：F8F 15-50 +45	F8F 15-55 +40 3mm 出る
	JA4		100-4	F/R：F8F 14-45 +45 F/R：F8F 14-50 +45 F/R：F8F 15-45 +45 F/R：F8F 15-50 +45		
	JB1/2/3/4		100-4	F/R：F8F 13-50 +40（注）	F/R：F8F 14-45 +45 F/R：F8F 14-50 +45 F/R：F8F 15-45 +45 F/R：F8F 15-50 +45	（注）車両誤差によりキャリパー干渉の恐れ有り、スペーサーで対応（フェンダー干渉恐れ有り）
	SA		110-4	F/R：M8 10-4.25 +38	F/R：(4S) M10-45 +38	M10X1.5

MAZDA マツダ

車　種	型　式	通　称	P.C.D	適　合	適合最大	備　考
AZ-1	PG6S		114.3-4	F：F8F 13-50 (+35) R：CV 13-55 +37	165/50-13	M10-P1.25
AZ ワゴン	MJ21S		100-4	F/R：F8F 14-45 +45 F/R：F8F 14-50 +45 F/R：F8F 15-45 +45 F/R：F8F 15-50 +45		
MPV	LW5W		114.3-5	F/R：F8F 16-70 (+27)		
RX7	FC3S		114.3-5	F/R：F8F 15-70 +36 F/R：F8 15-70 (+21)	F：F8 16-70 (+30) R：F8 16-80 +25	
	FD3S		114.3-5	F：F8 16-80 (+35) R：F8 16-90 (+35)	F：F8 17-80 (+35) R：F8 17-90 (+35)	235/45-17
RX8	SE3P		114.3-5	F：F8F 17-70 +40 R：F8 17-80 +40	F：F8F 17-75 +40 R：F8 17-85 (+40)	
アクセラ		02 年式	114.3-5	F/R：F8F 15-60 +35 F/R：F8F 15-65 (+40)	F/R：F8F 16-70 (+48) F/R：F8F 17-70 (+48) F/R：F8F 18-70 (+48)	
	BK3P	04 年式		F/R：F8F 16-70 (+50) F/R：F8F 17-70 (+50) F/R：F8F 18-70 (+50)		
アテンザ		4/5 ドア・wagon	114.3-5	F/R：F8F 15-65 +35 F/R：F8F 16-70 +40 F/R：F8F 17-70 +40 F/R：F8F 18-70 (+40)	F/R：F8F 16-70 (+35) F/R：F8F 17-70 (+35) F/R：F8F 18-70 (+35)	M12-P1.5
カペラカーゴ	GV8		114.3-5	F/R：F8F 15-65 +35		205/60
キャロル	AA6		114.3-4	F/R：F8F 13-50 (+35)		145/65-13
コスモ	JCESE		114.3-5	F/R：F8F 16-70 (+27)	F/R：F8F 16-80 +30	ハブ穴φ 67 加工
	HBSN2	昭和 60 年	114.3-4	F：F8F 15-65 (+45)	R：F8F 15-70 (+40)	
サバンナ RX3	S124		110-4	F：B 14-65 +14.5 R：B 14-70 +8	F：185/60 R：195/60	ボルト M12XP1.5
サバンナ RX7	SA22 SA22C		110-4	F/R：A 14-60 (+20) F/R：A 14-60 +16 F/R：A 13-60 +8 F/R：B 13-60 +21 R：B 14-70 + 8	F：B 13-50 +9.5 F：F8 15-65 +14.5 R：F8 15-70 +15	ボルト M12XP1.5
			110-4			
			110-4			
			114.3-4	F：F8F 14-60 +35 R：F8F 14-65 (+40)	F：F8F 15-65 (+40) R：F8F 15-65 +35	S/N12X1.5
スクラム			100-4	F/R：F8F 13-45 +45 F/R：F8F 14-50 +45 F/R：F8F 15-45 +45 F/R：F8F 15-50 +45	F/R：F8F 13-50 +40 F/R：F8F 15-55 +40 車両誤差によりはみ出す車があります。	155/55R14

※Fはフロント、Rはリア、F/Rはフロント･リア ※旧車はパーツを移植している恐れがありますので、下記データとは異なる場合があります。特にハブ径･PCD･ナットピッチにはご注意下さい。

MAZDA マツダ

車　種	型　式	通　称	P.C.D	適　合	適合最大	備　考
スピアーノ	HF21S		100-4	F/R：F8F 13-50 +40	F/R：F8F 14-50 +45 F/R：F8F 14-45 +45	
デミオ	DW5W		100-4	F/R：F8F 14-60（+40）	F/R：F8F 15-65 +35	
	DY5W	DY3W	100-4	F/R：F8F 14-60 +35 F/R：F8F 15-65（+40）	F/R：F8F 15-65 +35	185/55-15
	2018 2WD DJ5FS	XD	100-4	F/R：F8F 15-60 +35 F/R：F8F 15-65（+40） キャリパークリアランス 2mm	F/R：F8F 16-70（+45） F/R：F8F 17-70（+45） 加工φ 160-18 F/R：F8F 18-70 +45 加工φ 160-18	
トリビュート	EPEW	02 年式 LX-G	114.3-5	F/R：F8F 16-70 +40 215/70-16		
ファミリア	BD1051		114.3-4	F/R：F8F 14-60 +35	F/R：F8F 14-65（+35）	タイヤ 185
	BFMP		114.3-4	F/R：F8F 14-60 +35	F/R：F8F 14-65（+35）	タイヤ 185
	BFMR		114.3-4	F/R：F8F 14-60 +35	F/R：F8F 14-65（+35）	タイヤ 185
	BG5S		100-4	F/R：F8F 15-65 +35	F/R：F8F 15-70 +36	
	BG8Z	GT-R	114.3-5	F/R：F8F 15-65 +35	F/R：F8F 15-70 +36	
フィスティバ			114.3-4	F/R：F8F 13-50（+30）		ボルト 10mm カット加工
フレアクロスオーバー	MS31S	13 年式	100-4	F/R：F8F 13-45 +45 F/R：F8F 13-50 +40	F/R：F8F 14-45 +45 F/R：F8F 14-50 +45 F/R：F8F 14-55 +40 F/R：F8F 15-55 +40	MG 14,15OK 14インチ、15インチ スポーク出気味
プレマシー	CR#W	平成 20 年式	114.3-5	F/R：F8F 16-70（+50）		
	CP#W		114.3-5	F/R：F8F 16-70 +40		
ボンゴフレンディー	SG 全車		114.3-5	F/R：F8F 15-65（+40） F/R：F8F 15-65 +35	F/R：F8F 16-70（+45） F/R：F8F 17-70（+45）	
ランティス	CBA8P		100-4	F/R：F8F 15-70 +36 205/55	F/R：F8F 16-70（+27） 205/50	
	CBAEP		114.3-5			
ロードスター	NA6C		100-4	F/R：F8F 14-65 +30 F/R：F8F 14-60 +35 F/R：A 14-60（+20）	F/R：F8F 15-65 +35 F/R：F8F 16-70（+35） F/R：F8F 15-70 +36 F/R：F8 16-70（+30）	A/B/R タイプは 当社ではお薦め致 しません 装着案内 ※もし装着する場 合はセットプ レート加工が必 要です。
	NA8C					
	NB8C	RS 含む		F/R：F8F 14-65（+35） F/R：F8F 14-60 +35	F/R：F8F 15-65 +35	
		NR-A&RS-II		F/R：F8F 15-65 +35	F/R：F8F 16-70（+27）	
	NCEC		114.3-5	F/R：F8F 16-65（+40）		
	ND 5RC		100-4	F/R：F8F 15-65 +35 F/R：F8F 15-70（+40）	F/R：F8F 16-65（+40） F/R：F8F 16-70 +40 F/R：F8F 17-70 +40 F/R：F8F 18-70 +45 ※プレート裏加工 150-15 逃げ加工 （15 インチ以外必要）	全てスポーク約 5mm 出気味 ※ブレンボ車 装着不可

※Fはフロント、Rはリア、F/Rはフロント･リア ※旧車はパーツを移植している恐れがありますので、下記データとは異なる場合があります。特にハブ径･PCD･ナットピッチにはご注意下さい。

MITSUBISHI ミツビシ

車　種	型　式	通　称	P.C.D	適　合	適合最大	備　考
eK Sports	H8IW	2WD/Z・R	100-4	F/R：F8F 14-50 +45 (スペーサー 5mm) F/R：F8F 14-45 +45 (スペーサー 5mm) F/R：F8F 15-45 +45 F/R：F8F 15-50 +45	F/R：F8F 15-55 +40 リア 5 ミリ干渉	
eK Wagon			100-4	F/R：F8F 14-50 +45 F/R：F8F 15-45 +45 F/R：F8F 15-50 +45	F/R：F8F 15-55 +40 車両誤差によりはみ出す車が有	
FTO	HRGH		114.3-5	F/R：F8 16-75 (+30)		205/50-16
RVR	N23W		114.3-4	F/R：F8F 15-65 +35		205/60-15
アイ	グレード：M	平成 18 年式	100-4	F/R：F8F 15-55 +40	裏加工要	
アウトランダー	GNOW	2022 年式	114.3/5	F/RF8F 18-80 (+35)	F/RF8F 18-80 (+25)	
エアトレック	CU2W		114.3/5	F/R：F8F 15-70 +36/(+40)	F/R：F8F 16-70 (+35)/+40	スポーツギアのみ未確認
				F/R：F8F 17-70 (+35)/+40 F/R：F8F 18-70 (+35/+40)		
エクリプス			114.3-5	F/R：F8F 15-65 (+40)	F/R：F8F 15-70 +36	
ギャラン	E31A		114.3-4	F/R：F8F 14-60 +35 F：3mm スペーサー	F/R：F8F 15-65 (+40)	ハブ加工
ギャラン VR4	E39A		114.3-4	F/R：F8F 15-65 (+40) (フロントφ 67)	F/R：F8F 16-70 +40 (フロントφ 67)	205/50-16
グランディス	NA4W	2WD/4WD	114.3/5	F/R：F8F 16-70 +40 F/R：F8F 17-70 +40 F/R：F8F 18-70 (+40)	F：F8 17-80 (+45) R：F8 17-85 (+50)	215/55-17
コルディア	A212A		114.3-4	F/R：F8F 14-60 +35		
コルト	Z25A Z27A		100-4	F/R：F8F 15-65 +35 F/R：F8F 16-70 +40	F/R：F8F 15-70 +36 195/50	
	Z27A-G	version-R	114.3-4	F/R：F8F 16-70 (+35)		
スタリオン	A183A		114.3-4	F/R：F8 15-80 (+10)		
	A187A	GSR-VR	114.3-5	F：R 15-80 ± 0 R：R 15-90 -13	F：R 16-80 ± 0 R：R16-90 -13	ブリフェン
スペーズギア	N28WG		114.3-5	F/R：F8F 15-70 +36 215/65-15	F/R：F8F 16-70 (+35) 215/60-16	
セディアワゴン	CS5W	NA のみ	100-4	F/R：F8F 15-65 +35 F/R：F8F 16-70 +40	F/R：F8F 17-70 +40	
タウンボックス	U61W	平成 23 年式	100-4	F/R：F8F 14-50 +45 F/R：F8F 14-45 +45 F/R：F8F 15-45 +45 F/R：F8F 15-50 +45		F8F 15-55 +40 10mm 位突出
ディアマンテ	F36（F31A）		114.3-5	F/R：F8F 16-80 (+40)		225/50-16
ディオン	CD6W		100-4	F/R：F8F 15-65 +35 F/R：F8F 16-70 +40	F/R：F8F 17-70 +40	
	CR5W		114.3-5	F/R：F8F 15-65 +35 F/R：F8F 16-70 +40	F/R：F8F 17-70 +40	
デリカ	PA5W		114.3-5	F/R：F8 15-65 (+19.5)		215/65-15
デリカ D：5	DBA-CV5W	平成 19 年式	114.3-5	F/R：F8F 16-70 (+35)	F/R：F8F 17-75 +40 F/R：F8F 17-70 (+35) F/R：F8F 18-70 (+35)	
トッポ BJ	H32V	平成 8 年式	100-4	F/R：F8F 13-50 +40		
	H40 系 /H41		100-4	F/R：F8F 14-50 +45 F/R：F8F 14-45 +45 F/R：F8F 15-45 +45 F/R：F8F 15-50 +45		
	HB2A	平成 22 年式	100-4		F/R：F8F 14-50 +45 F/R：F8F 15-45 +45 F/R：F8F 15-50 +45 F/R：F8F 15-55 +40 共にリア出気味です。	

※Fはフロント、Rはリア、F/Rはフロント･リア ※旧車はパーツを移植している恐れがありますので、下記データとは異なる場合があります。特にハブ径･PCD･ナットピッチにはご注意下さい。

MITSUBISHI ミッビシ

車　種	型　式	通　称	P.C.D	適　合	適合最大	備　考
パジェロ	V46WG		139.7-6	F/R：R 16-80 ± 0	15 インチ不可	
	V25W		139.7-6	F/R：R 16-80 ± 0		265/70-16
パジェロ IO	H77W/H76W		114.3-5		F/R：F8F 16-70 +40	215/70-16
パジェロ Jr		M/ 前	114.3-5	F/R：F8F 15-65（+40）		M/ 後不可
パジェロ ミニ	H51/56A	前期のみ	114.3-5	F/R：F8F 15-60（+40）		後期不可 （H53/58A）
フォルティス	CY3A	Sports	114.3-5	F/R：F8F 17-70（+50） 215/45		2011 年式
ブラボー			114.3-4	F/R：F8F 13-45 +45 F/R：F8F 15-45 +45		
ミニカ	H11A/H14A		100-4	F/R：F8F 12-45 +43 ダンガン	4WD はピッチ 114.3 ハブ加工	10mm
ミニキャブ	U61/62V		100-4	F/R：F8F 12-45（+38） プレート 150-7 F/R：F8F 13-45 +45 F/R：F8F 14-45 +45	F/R：F8F 14-50 +45	
ミラージュ		サイボーグ	114.3-4	F/R：F8F 14-65 +30		185/60-14 マデ
	CB3A	4 ドア	100-4	F/R：CV 13-55（+32）		175/70-13
	CJ2A		114.3-4	F/R：F8F 14-60 +35		
	CJ4A		114.3-4	F/R：F8F 15-65（+40）		
	A05A	2013 年	100-4	F/R：F8F 14-60 +35 F/R：F8F 15-55 +40 F/R：F8F 15-60 +35	F/R：B14-55（+18）	
ランサー	A175A	EX	114.3-4	F/R：A 14-60（+20）	F：F8F 15-65（+40） R：F8 15-70（+30）	F：195R205/60
	C63A	GSR	114.3-4	F/R：F8F 14-65 +35		タイヤ 195
	CD9A	エボルーション	114.3-4	F/R：F8F 15-65（+40）	F/R：F8F 15-70（+40） F/R：F8F 16-70 +40	195/55-15 205/50-16
	CE9A	エボⅡ・Ⅲ	114.3-4			

ISUZU イスズ

車　種	型　式	通　称	P.C.D	適　合	適合最大	備　考
117 クーペ			114.3-4	F/R：A 14-60（+20）		
FF ジェミニ	JT190		100-4	F/R：F8F 14-60 +35 175/60	F/R：F8F 15-70 +36	
FR ジェミニ	PF60		100-4	F/R：A 14-60（+20）		
ピアッツザ	JR120		100-4	F/R：B 13-60 +21 F/R：A 14-60（+20）	F/R：B 14-65 +14.5 F/R：F8 15-65（+19.5）	ナット 12X1.5
アスカ	JJ120		100-4	F/R：F8F 14-60 +35		
ベレット			114.3-4	F/R：B 13-55 +16	F/R：B 14-55 +15	12X1.5
ミュー	S69DWM		139.7-6	F/R：R 16-85 -6		

※Fはフロント、Rはリア、F/Rはフロント･リア ※旧車はパーツを移植している恐れがありますので、下記データとは異なる場合があります。特にハブ径･PCD･ナットピッチにはご注意下さい。

SUZUKI スズキ

車　種	型　式	通　称	P.C.D	適　合	適合最大	備　考
kei	HN11 12 21 22S	4WD/2WD	100-4	F/R：F8F 14-50 +45 F/R：F8F 15-45 +45 F/R：F8F 15-50 +45	F/R：F8F 15-55 +40 +3mm 出る 165/65-15	M12-P1.25
MR ワゴン	MF21S	4WD/2WD	100-4	F/R：F8F 14-50 +45 F/R：F8F 14-45 +45 F/R：F8F 15-45 +45 F/R：F8F 15-50 +45	F/R：F8F 13-50 +40 F/R：F8F 15-55 +40 車両誤差によりはみ出す車があります。	
sx4	YA	1.5XG	114.3-5	F/R：F8F 16-65 (+40)	F/R：F8F 16-70 +40 F/R：F8F 17-70 +40	
アルトワークス	CC72		114.3-4	F/R：F8F 12-45 +43 F/R：F8F 13-45 +45	F/R：F8F 13-50 +40 F/R：F8F 14-45 +45 F/R：F8F 14-50 +45	タイヤ 145 M10-P1.25
	HA11		100-4	F/R：F8F 13-45 +45	165/65-13	12mm
	CS22S	4WD/2WD	114.3-4	F/R：F8F 13-45 +45 F/R：F8F 14-45 +45 F/R：F8F 14-50 +45 F/R：F8F 15-45 +45 F/R：F8F 15-50 +45	F/R：F8F 15-55 +40 車両誤差によりはみ出す車があります。	M10-P1.25
	HA36S		100-4	F/R：F8F 14-45 +45 F/R：F8F 14-50 +45 F/R：F8F 15-45 +45 F/R：F8F 15-50 +45	F/R：F8F 15-55 +40 車両誤差によりはみ出す車があります。	2WD/4WD
アルト	HA36S	ターボ RS を含む	100-4	F/R：F8F 14-45 +45 F/R：F8F 14-50 +45 F/R：F8F 15-45 +45 F/R：F8F 15-50 +45	F/R：F8F 15-55 +40	2WD/4WD
エスクード	CBA-TD54W	XG	114.3-5	F/R：F8F 16-70 +40 235/70	F/R：F8F 17-70 +40	
エブリィ	DA62W		100-4	F/R：F8F 13-45 +45 F/R：F8F 14-45 +45 F/R：F8F 14-50 +45 F/R：F8F 15-45 +45 F/R：F8F 15-50 +45	F/R：F8F 13-50 +40 F/R：F8F 15-55 +40 車両誤差によりはみ出す車があります。	
	DA64W	P2 ターボ				155/55R14
	DA17#	2020 年式	100-4	F/R：F8F 12-45 +43 F/R：F8F 14-45 +45 F/R：F8F 14-50 +45 F/R：F8F 15-45 +45 F/R：F8F 15-50 +45	F/R：F8F 13-45 +45 F/R：F8F 13-50 +40 (スポーク部出)	
カプチーノ	EA11R		114.3-4	F/R：F8F 14-50 +45 F/R：F8F 14-45 +45	F/R：F8F 14-55 +40 175/60-14	M12-P1.25
カルタス	AB53S		114.3-4	F/R：F8F 13-50 (+35) F/R：F8F 14-60 (+40)	F/R：F8F 14-60 +35 185/60-14	
キャリィ	DA52T		100-4	F/R：F8F 13-45 +45 F/R：F8F 14-45 +45 F/R：F8F 14-50 +45 F/R：F8F 15-45 +45 F/R：F8F 15-50 +45	F/R：F8F 13-50 +40 F/R：F8F 15-55 +40 車両誤差によりはみ出す車があります。	
	DA63T DA16T	KC リミテッド				165/65R14
クロスビー	MN71S		100-4		F8F 16-65 (+40)	2WD
ジムニー	JB64W		139.7/5	F/R：F8 16-5.5 +22		センターキャップ取付不可
シエラ	JB74W		139.7/5	F/R：F8 16-5.5 ± 0		センターキャップ取付不可
スイフト	ZC21S		100-4	F/R：F8F 15-60 +35 F/R：F8F 15-65 (+40)	F/R：F8F 16-70 +40 F/R：F8F 17-70 +40 F/R：F8F 18-70 (+40)	
	ZC72S	XG 2WD	100-4	F/R：F8F 15-65 (+40) F/R：F8F 16-65 (+40)	F/R：F8F 16-70 (+45) F/R：F8F 17-70 (+45) F/R：F8F 18-70 +45	M12-P1.25
	ZC33S		114.3-5		F/R：F8F 17-70 (+45) F/R：F8F 18-70 +45	
スプラッシュ	XB32S		100-4	F/R：F8F 15-60 +35 F/R：F8F 15-65 (+40)	F/R：F8F 16-65 (+45)	14 インチ不可
ツイン	ES22S- 平成 15 年		100-4	F/R：F8F 13-45 +45	F/R：F8F 14-50 +45 F/R：F8F 14-45 +45 F/R：F8F 15-45 +45 F/R：F8F 15-50 +45 F/R：F8F 13-50 +40　5 ミリ出ます	

※Fはフロント、Rはリア、F/Rはフロント･リア ※旧車はパーツを移植している恐れがありますので、下記データとは異なる場合があります。特にハブ径･PCD･ナットピッチにはご注意下さい。

SUZUKI スズキ

車　種	型　式	通　称	P.C.D	適　合	適合最大	備　考
ハスラー	MR31S		100-4	F/R：F8F 13-45 +45 F/R：F8F 13-50 +40	F/R：F8F 14-45 +45 F/R：F8F 14-50 +45 F/R：F8F 14-55 +40 F/R：F8F 15-45 +45 F/R：F8F 15-50 +45 F/R：F8F 15-55 +40	MG 14,15OK 14 インチ、15 インチ スポーク出気味
パレット	MS21S	MX	100-4	F/R：F8F 15-45 +45 F/R：F8F 15-50 +45	F/R：F8F 15-55 +40	H22 年式
マイティーボーイ			114.3-4	F/R：F8F 12-45 +43 タイヤ 155		
ラパン / ターボ	HE21S		100-4	F/R：F8F 14-45 +45 F/R：F8F 14-50 +45 F/R：F8F 15-50 +45 F/R：F8F 15-55 +40	F/R：F8F 13-50 +40 F/R：F8F 15-55 +40 車両誤差によりはみ出す車があります。	4WD/2WD
ワゴン R	CT21S		114.3-4	F/R：F8F 13-45 +45 165/60-13 F/R：F8F 13-50 +35 F/R：F8F 14-45 +45 F/R：F8F 14-50 +45 F/R：F8F 15-45 +45 F/R：F8F 15-50 +45	F/R：F8F 15-55 +40 車両誤差によりはみ出す車があります。	M10-P1.25
			100-4	F/R：F8F 13-45 +45	F/R：F8F 13-50 +40 155/65-13	
			100-4	F/R：F8F 13-45 +45	F/R：F8F 14-45 +45 F/R：F8F 14-50 +45 165/55-14 F/R：F8F 15-45 +45 F/R：F8F 15-50 +45	
	MC21S・MC11S CV51S・CV21S CT51S		100-4	F/R：F8F 14-45 +45 F/R：F8F 14-50 +45 F/R：F8F 15-45 +45 F/R：F8F 15-50 +45	F/R：F8F 15-55 +40 車両誤差によりはみ出す車があります。	
	MC22S		100-4	F/R：F8F 14-45 +45 F/R：F8F 14-50 +45 F/R：F8F 15-45 +45 F/R：F8F 15-50 +45	F/R：F8F 15-55 +40 車両誤差によりはみ出す車があります。	
	MH21S	FX 2WD	100-4	F/R：F8F 13-45 +45 F/R：F8F 14-45 +45 F/R：F8F 14-50 +45 F/R：F8F 15-45 +45 F/R：F8F 15-50 +45	F/R：F8F 13-50 +40 F/R：F8F 15-55 +40 155/55 車両誤差によりはみ出す車があります。	
	MH23S	スティングレー	100-4	F/R：F8F 13-45 (+42) F/R：F8F 13-50 +40 F/R：F8F 14-45 +45 F/R：F8F 14-50 +45 F/R：F8F 15-45 +45 F/R：F8F 15-50 +45		M12-P1.25

DAIHATSU ダイハツ

車　種	型　式	通　称	P.C.D	適　合	適合最大	備　考
Max	L950/952		100-4	F/R：F8F 14-45 +45 F/R：F8F 14-50 +45 F/R：F8F 15-45 +45 F/R：F8F 15-50 +45	F/R：F8F 13-50 +40 F/R：F8F 15-55 +40 車両誤差によりはみ出す車があり	
YRV	M201		100-4	F/R：F8F 15-65 +35		
アトレー	S130		110-4	F/R：F8F 13-45 +45		165/70-13
	S220/230	ロールーフ & ハイルーフ	100-4	F/R：F8F 14-45 +45 F/R：F8F 14-50 +45 F/R：F8F 15-45 +45 F/R：F8F 15-50 +45		165/65-14
	S330		100-4	F/R：F8F 14-50 +45 F/R：F8F 15-45 +45 F/R：F8F 15-50 +45		
	S700	ワゴン	100-4	F/R：F8F 12-45 (+38)		令和 4 年式

※Fはフロント、Rはリア、F/Rはフロント･リア ※旧車はパーツを移植している恐れがありますので、下記データとは異なる場合があります。特にハブ径･PCD･ナットピッチにはご注意下さい。

DAIHATSU ダイハツ

車　種	型　式	通　称	P.C.D	適　合	適合最大	備　考
ウェイク	LA700S	2015 年式	100-4		F/R F8F 14-50 +45 コペン加工要 F/R：F8F 14-45 +45 F/R：F8F 15-45 +45 F/R：F8F 15-50 +45	全てスポーク出気味
エッセ	L235S		100-4	F/R：F8F 13-50 +40 車両誤差によりはみ出す車があり	F/R：F8F 14-45 +45 F/R：F8F 14-50 +45 タイヤ細め F/R：F8F 15-45 +45 F/R：F8F 15-50 +45 F/R：F8F 13-45 (+43)	
オプティー	L310S		110-4	F/R：F8F 12-45 +43	F/R：F8F 13-45 +45	
クォーレ	L55/L70V		110-4	F/R：F8F 12-45 +43		タイヤ 145
コペン	L400K		100-4	F/R：F8F 14-45 +45 F/R：F8F 15-55 (+45)	F/R：F8F 15-55 +40 出気味	
	L880K		100-4	F/R：F8F 14-45 +45 F/R：F8F 14-50 +45 14 インチのみ裏加工要 F/R：F8F 15-45 +45 F/R：F8F 15-50 +45	F/R：F8F 15-55 +40 車両誤差によりはみ出す車があり	165/50-15
シャレード	G11		110-4	F/R：F8F 14-60 (+40)		タイヤ 175
	G100S		100-4	F/R：F8F 14-60 (+40)	F/R：F8F 14-60 (+40) F/R：F8F 14-60 +35	
	G101S		100-4	F/R：F8F 13-50 +35		
ストーリア(X4を含む)	M112S		100-4	F/R：F8F 14-60 +35	F/R：F8F 15-65 +35	185/55-15
タント	L360S		100-4	F/R：F8F 13-45 (+35)	F/R：F8F 14-50 +45 F/R：F8F 14-45 +45 F/R：F8F 15-45 +45 F/R：F8F 15-50 +45	
	LA600S	平成 26 年	100-4	F/R：F8F 15-45 +45 F/R：F8F 15-50 +45	F/R：F8F 15-55 +40 車両誤差によりはみ出す車があり	
	LA650S		100-4	F/R：F8F 15-55 +40		セットプレート加工 φ 139-5
タフト	LA900S	G ターボ	100-4	F/R：F8F 15-45 +45	F/R：F8F 15-50 +45	2WD
ネイキッド	L760SL	ターボ・4WD	100-4	F/R：F8F 13-50 +40 スペーサー 5 ミリ ※タイヤが 3 ～ 5mm 出てます。	F/R：F8F 14-50 +45 F/R：F8F 14-45 +45 F/R：F8F 15-45 +45 F/R：F8F 15-50 +45	
ハイゼット	S330W	4WD	100-4	F/R：F8F 14-50 +45 F/R：F8F 14-45 +45 F/R：F8F 15-45 +45 F/R：F8F 15-50 +45		
ハイゼットジャンボ	S201P S500 系	24 年式	100-4	F/R：F8F 14-50 +45 F/R：F8F 14-45 +45 F/R：F8F 15-45 +45 F/R：F8F 15-50 +45		2・4 駆
ミゼットⅡ	K100P	ピック	110-4	F/R：M8 10-4.25 +38 12mm ブシュ F/R：F8F 12-4.5 +43	F/R：F8F 13-50 (+35)	ハブ要確認 ナット M12
	K100C	カーゴ		F：F8 12-50 +28.5 R：A 12-60 +5.5		ハブ要確認 ナット M12
ミラ	L275S		100-4	F/R：F8F 14-50 +45 F/R：F8F 14-45 +45 F/R：F8F 15-45 +45 F/R：F8F 15-50 +45		
	L200S		110-4	F/R：F8F 13-45 +45		175/50-13
	L700		100-4	F/R：F8F 14-50 +45 F/R：F8F 14-45 +45 F/R：F8F 15-45 +45 F/R：F8F 15-50 +45	F/R：F8F 15-55 +40 車両誤差によりはみ出す車があり	
	L70V/L71V		110-4	F/R：F8F 12-45 +43	F/R：F8F 13-45 +45 F/R：F8F 13-50 +40	タイヤ 145 12mm
ミラ アバンツァート	L502		110-4	F：F8F 13-45 +45 R：F8F 13-45 (+35)		

※Fはフロント、Rはリア、F/Rはフロント･リア ※旧車はパーツを移植している恐れがありますので、下記データとは異なる場合があります。特にハブ径･PCD･ナットピッチにはご注意下さい。

DAIHATSU ダイハツ

車　種	型　式	通　称	P.C.D	適　合	適合最大	備　考
ミラジーノ	L700		100-4	F/R：F8F 14-45 +45 F/R：F8F 14-50 +45 F/R：F8F 15-45 +45 F/R：F8F 15-50 +45	F/R：F8F 15-55 +40 車両誤差によりはみ出す車があり	
	L660S	18 年式		F/R：F8F 14-45 +45 F/R：F8F 14-50 +45 F/R：F8F 15-45 +45 F/R：F8F 15-50 +45		
ムーブ	L602S		110-4	F/R：F8F 13-45 +45		
	L900 系		100-4	F/R：F8F 14-50 +45 F/R：F8F 14-45 +45 F/R：F8F 15-45 +45 F/R：F8F 15-50 +45	F/R：F8F 15-55 +40 車両誤差によりはみ出す車があり	
	L150/160S	NA	100-4	F/R：F8F 13-45 +45 F/R：F8F 14-50 +45 F/R：F8F 14-45 +45 F/R：F8F 15-45 +45 F/R：F8F 15-50 +45	F/R：F8F 13-50 +40 F/R：F8F 15-55 +40 車両誤差によりはみ出す車があり	
リーザ	L100S		110-4	F/R：F8F 12-45 +43		タイヤ 145
	L100V		110-4	F/R：F8F 12-45 +43		タイヤ 145
	L111S	660cc	110-4	F/R：F8F 13-45 +45		

SUBARU スバル

車　種	型　式	通　称	P.C.D	適　合	適合最大	備　考
BRZ	ZD8	2021	100-5	F/R：F8F 16-70（+48）	F/R：F8F 17-75（+48）	
	DBA-ZC6	平成 24 年	100-5	F/R：F8F 16-70（+45） F/R：F8F 16-75（+50）	F/R：F8F 16-70 +40 F/R：F8F 16-75（+45）	R：F8 16-80（+50） M12-P1.25
				F/R：F8F 17-70（+45） F/R：F8F 18-70 +45 F/R：F8F 17-75（+50）	F/R：F8F 17-70 +40 F/R：F8F 18-70（+40） F/R：F8F 17-75（+45）	R：F8 17-80（+50） M12-P1.25
				↑ F8F 17 インチ　スバル純正　赤 4POT キャリパー対応（BH5 BE5）↑		
				F/R：F8F 15-65 +35 （RA/R のみ）	F/R：NewRS817-70 +40 （RA/R のみ）	
R1/R2	RS1/2	2WD/4WD	100-4	F/R：F8F 14-45 +45 F/R：F8F 14-50 +45 F/R：F8F 15-45 +45 F/R：F8F 15-50 +45	F/R：F8F 13-50 +40 F/R：F8F 15-55 +40 車両誤差によりはみ出す車があります。	155/65R14
インプレッサー	GJ7	H24 年式	100-5	F/R：F8F 17-70（+52） F/R：F8F 18-70（+52）		M12-P1.25
	GC8			F/R：F8F 15-65（+40）	F/R：F8F 15-70（+46） 205/55-15	
	GDA	NB		F/R：F8F 16-80（+45） 205/50-16	F/R：F8 16-80（+45） F/R：F8F 17-70 +40 F/R：F8F 18-70（+40）	
		NB-R/WRY			F/R：F8F 17-70 +40 215/45-17 F/R：F8F 18-70（+40）	
サンバー	KV4	クラシック	100-4	F/R：F8F 13-50 +40	12 インチは。装着不可	
サンバーバン	TV2	H13 年式	100-4	F/R：F8F 12-45（+38）	F/R：F8F 13-45 +45 F/R：F8F 13-50 +40	
サンバートラック	TT2		100-4	F/R：F8F 12-45 +43	F/R：F8F 13-45 +45 F/R：F8F 12-45（+38）	
トラヴィック 2.2 リッター （オペル ザフィーラ 1.8 リッター）	XM220	14 年式	110-5	F/R：F8F 16-70（+35） 205/55-16	F/R：F8F 17-70（+35） F/R：F8F 18-70（+35）	ハブ穴φ 65.5 ボルト M12-P1.5
ヴィヴィオ	KK3		100-4	F/R：F8F 13-45 +45 155/60-13	F/R：F8F 13-50 +40 165/60-13	
フォレスター	DBA-SHJ	H23 年式	100-5	F/R：F8 17-80（+50）		225/55-17
	SF 系			F/R：F8F 16-70 +40		215/60-16
	SG5			F/R：F8F 16-70 +40		215/60-16

※Fはフロント、Rはリア、F/Rはフロント･リア ※旧車はパーツを移植している恐れがありますので、下記データとは異なる場合があります。特にハブ径･PCD･ナットピッチにはご注意下さい。

SUBARU スバル

車　種	型　式	通　称	P.C.D	適　合	適合最大	備　考
プレオ	RA/PA1,2		100-4	F/R：F8F 14-45 +45 F/R：F8F 14-50 +45 F/R：F8F 15-45 +45 F/R：F8F 15-50 +45	F/R：F8F 14-55 +40 車両誤差によりはみ出す車があります。	M12-P1.25
レガシー	BF5		100-5	F/R：F8F 15-65 (+40)	Brighton	195/60-15
	BH5	GT-B (H12)		F/R：F8F 16-70 (+48)		
	BE5	RSK		F/R：F8F 17-70 (+48) F/R：F8F 18-70 (+48)		

MINI ミニ

車　種	型　式	通　称	P.C.D	適　合	適合最大	備　考
114	AA6		95.25-4	F/R：F8F 13-45 +45	F/R：CV 13-55 +37 フロント 3mm スペーサー	
6J 用オーバーフェンダー	JCESE		101.65-4	F/R：A 12-55 +12	F/R：A 12-60 +5.5 165/60-12 F/R：A 13-60 +8	F/R：A 10-60 +5.5 （ドラム仕様）
MG	MG8		114.3-4	F/R：A 14-60 (+20)		1/2 × 20
	RV8	95 年式	114.3-4		F/R：F8 15-70 (+13) φ 73.5	205/65-15
	ミジェト		101.65-4	F/R：B 13-55 (+20)	ハブ穴裏φ 70 深さ 8mm	3/8
	モーリス		95.25-4	F/R：B 13-55 +16	3/8 × 24 7/16 × 20	
(クーパ)	PG6S		101.65-4	F/R：F8F 12-45 (+38)	F/R：F8 12-50 +28.5 F/R：F8F 13-50 (+30)	
ミニ メイフィア	GV8		101.65-4	F/R：M8 10-425 +38	F/R：4S 10-45 +38	ナット 3/8

LOTUS ロータス

車　種	型　式	通　称	P.C.D	適　合	適合最大	備　考
スーパーセブン			108-4	F：A 14-60 +16 R：A 14-70 +3	F：F8 15-70 +15 R：F8 15-75+8.5	ナット M12-P1.5 3/8 7/16
ボブソル			95.25-4			タイヤ F：195 R：205/60
ケーターハム			98-4	F/R：A 14-60 (+20)		
セブン 160		160	100-4	F8F 13-50 +40	F8F 14-50 +45	
バーキン セブン		旧	114.3-4	F/R：B 13-60 +21	F/R：A 14-60 (+20)	
“95” ~ New			114.3-4	F：F8 15-70 (+30) R：F8 15-70 +15		
ヨーロッパ	74R		95.25-4	F：B 13-60 +21 R：B 13-65 +14.5	F：A 14-60 (+20) R：B 14-65 +14.5	12 × 1.5 (3/8 × 24)
エラン	26R		95.25-4	F：CV 13-60 +38 R：A 13-60 +8		F/R スペーサ -5 ミリ
エリート			114.3-4	F/R：A 14-60 (+20)		ナット 7/16
コルティナ Mk2			108-4	F/R：B 14-65 +14.5		ナット 7/16
エキシージ	S1	2000 年式	95.25-4	F：F8F 16-70 (+20)	R：F8 16-80 +5	ハブ 56.6
	フェーズ 2	2006 年式	100-4	F：F8F 16-70 (+30)	R：F8F 17-70 (+45)	ハブ 56.5/ 高さ 14.8
パフォーマンス	フェーズ 2	2005 年式	100-4	R：F8F 17-70 (+24)	R：F8 17-80 (+35)	ハブ 56.5/ 高さ 14.8
エリーゼ			100-4	F：F8F 16-70 (+22) 205/50	R：F8 17-80 (+35) 235/55	

※Fはフロント、Rはリア、F/Rはフロント･リア ※旧車はパーツを移植している恐れがありますので、下記データとは異なる場合があります。特にハブ径･PCD･ナットピッチにはご注意下さい。

IMPORT 輸入車

車　種	型　式	通　称	P.C.D	適　合	適合最大	備　考
アウトビアンキ	A112		98-4	F/R：B 13-55 +16	ボルト 12 × 1.5 長さ指定当る車有り	タイヤ 175
ウエストフィールドロディオン		国産	108-4	F：A 14-60 (+20) R：B 14-65 +14.5	タイヤ 195 まで	ナット 12 × 1.5
		平行輸入	108-4	F：A 14-60 (+20) R：B 14-65 +14.5		
デトマソ		N85	98-4	F/R：B 13-55 +16		
イノチェンティターボ		N84	101.65-4	F/R：B 13-55 +16		
ヴァレルンガ		65 年式	98-4	F/R：B 13-55 +16	F：ナット 12-1.5 R：ボルト 12-1.5	
デトマソミニ			101.65-4	F/R：B 13-55 +16		
プジョー 205	型式 & 年式不明	Gti 1600	108-4	F：F8F 14-60 (+35) 要 3mm スペーサー R：A 14-60 +20	F/R：F8F 16-65 +20 プレート直径 2mm	ボルト M12-1.25 φ 65.2-12
106	99	S16	108-4	F/R：F8 15-65 +14.5	195/45-15 キャリパー逃げ加工	
				F/R：A 14-60+16 セットプレート縮小加工（AB 加工） + スペーサ 8mm		
207	A7W	2008 年式	108-4	F/R：F8F 16-70 (+27)		
206	99	S16	108-4	F/R：F8F 15-65 (+30)	F/R：F8F 16-70 (+27)	
306	N3	全車	108-4	F/R：F8 15-65 +14.5		
	N5 XT	スタイル	108-4	F/R：F8 15-65 +14.5 φ 65.1-15	F/R：F8 15-70 +15 φ 65.1-15	
				F/R：F8 15-65 (+19.5) φ 65.1-15	F/R：F8 16-70 (+25) φ 65.1-15	
ランチャーインテグラーレ	89		98-4	F/RF8F 15-65 +35		
ベータ			130-4	F/R：A 14-60 (+20)		12 × 1.5
			98-4	F/R：F8 14-60 +13		12 × 1.5
モンテカルロ		83 年式		F：F8 15-65 +14.5 R：F8 15-70 +15		
エボ 2	94		98-5	F/R：F8F 15-75 (+26)		
フォルクスワーゲンゴルフⅠ			100-4	F/R：F8F 14-60 +35		ボルト 12 × 1.5
ゴルフⅡ			100-4	F/R：F8F 14-65 +30	F/R：F8F 15-60 +35	ハブ穴φ 57
ゴルフⅢ			100-4	F/R：F8F 15-65 +35		
ゴルフⅣ	1JAVU	2002	100-5	F/R：F8F 15-65 (+30) 195/65	F/R：F8F 16-70 (+35) φ 58-15　M14-P1.5	グレード　E
ビートル			130-4	F：F8F 15-60 (+40) R：F8 15-60 +13		ボルト 14 × 1.5
New ビートル			100-5	F/R：F8F 16-70 +40	F/R：F8F 16-70 (+35) ボルト 14 × 1.5	ハブ穴 φ 57.5-14
ザ・ビートル		2013 年式	112-5	F/R：F8F 16-70 (+45) (+50) F/R：F8F 16-75 (+50)	F/R：F8F 17-70 +40 (+45) F/R：F8F 18-70 (+40) F/R：F8F 17-75 (+45)	ハブ穴φ 57-12 ボルト 14 × 1.5
POLO		03 年式	100-5	F/R：F8F 16-70 +40		ボルト 14 × 1.5
POLO		99	100-4	F/R：F8F 15-65 +35	ボルト M12-P1.5	195/50-15
コラード			100-4	F/R：F8F 15-60 (+26) F/R：F8F 15-65 (+32)	F/R：F8F 16-75 (+35) 205/45	ボルト 12 × 1.5
LUPO	6XAUA	2002	100-4	F/R：F8F 14-60 +35 ボルト M12-P1.5	R：F8F 14-65 +30 F/R：F8F 15-65 +35	185/65-14 φ 58
	GTI	2003	100-4	F/R：F8F 15-65 +35 195/50	セットプレート縮小加工	
フォード Ka			108-4	F/R：F8F 13-50 (+30)	F/R：F8F 14-60 +35	AL
エスコート		RS200		F/R：B 13-60 +21	F/R：A 14-60 +16	

※Fはフロント、Rはリア、F/Rはフロント･リア ※旧車はパーツを移植している恐れがありますので、下記データとは異なる場合があります。特にハブ径･PCD･ナットピッチにはご注意下さい。

IMPORT 輸入車

車　種	型　式	通　称	P.C.D	適　合	適合最大	備　考
マスタング	1FA4P44	95 年式	114.3-5	F：F8 15-70 (+10) R：R 15-80 ± 0	R：R 15-85-6 205/65-15	1/2 貫通ナット
	1FA4P142	98 年式		F：F8 15-70 +15 R：R 15-80 ± 0	F215/65 R225/60 ハブ穴φ 70.6	1/2 ナット
		65 年式	114.3-5	F/R：F8 15-70 (+1) AL		
トーラスワゴン GL	1FASP 57	96 年式	108-5	F/R：F8F 15-65 (+30) ハブ穴φ 70.6	F/R：F8F 15-70 +36 ハブ穴φ 70.6	
エクスプローラー	1FMEU74（XL7）	02 年式	114.3-5	F/R：F8 16-70 (+35) 245/70-16	F/R：F8F 17-70 +40 F/R：F8F 18-70 (+40)	ナット 1/2 ハブ径確認
フェスタ	ST	05 年式	108-4	F：F8F 16-70 (+50)	R：F8F 16-70 +40 ハブ穴φ 63.2	ナット 12-1.5
シボレー カマロ		96 年式	120.65-5	F：F8 17-80 (+35)	R：F8 17-90 (+35)	ハブ穴φ 73
		95 年式	114.3-5	F：R 15-85- 6	R：R 15-95 -19	235/60 255/60
		92 年式	120.65-5	F：R 16-80 ± 0	R：R 16-85 – 6	ハブ穴φ 71
	CF25B Z28	91 年式	120.65-5	F：F8F 16-80 +30 R：R 16-85 - 6		ハブ穴φ 73
		72 年式	120.65-5	F/R：R 15-85 – 6		235/60
コルベット		81 年式	120.65-5	F：R 15-85 (-26)	R：R 15-95 (-39)	ハブ穴φ 71
マリブワゴン		84 年式	120.65-5	F：R 16-85 – 6	R：R 16-95 -19	225/50 245/50
クライスラー チェロキー	グランド除く		114.3-5	F/R：F8F 16-65 (+20)	F/R：F8 15-70 +21	ナット 1/2
	セットプレート裏加工（チェロキー加工）必要　ハブφ 73 ストレート 加工面取り C5 14mm					
タウン & カントリー		72 年式	114.3-5	F/R：R 16-95 -19		245/50
PT クルーザー			100-5	F/R：F8F 15-65 +35 F：スペーサ 3mm	F/R：F8F 15-70 +36	
アルファロメオ			98-4	F/R：CV 13-55 (+32)		12 × 1.5
	1750GTV	1969	108-4	F/R：A 14-60 +16		M12-P1.5
ベルリーナ		75 年式	108-4	F/R：A 14-60 (+20)	F/R：F8F 15-60 (+30) ﾉﾐ	ハブ 70-73
		72 年式	108-4	F/R：F8F 14-60 +35		ハブφ 71 加工
アルフェッター GT	GT		98/108-4	F/R：A 14-60 (+20)		12 × 1.5
	スポーツセダン	79 年式	98-4	F/R：F8F 15-6.0 (+40)		
スパイダー			108-4	F/R：A14-65 +9.5		12 × 1.5
155	初期		98-4	F/R：F8F 15-70 +36	M12-P1.25　ボルト	ハブ穴φ 54?
V6		98	98-5	F/R：F8F 15-65 +35 F/R：F8F 16-70 +40	F/R：F8F 17-70 +40 M12-P1.25　ボルト	ハブ穴φ 58-16
156			98-5	F/R：F8F 16-75 +30	M12-P1.25　ボルト	ハブ穴φ 58
147	TS	03	98-5	F/R：F8F 16-70 +40 205/55	F/R：F8F 17-70 +40 215/45 F/R：F8F 18-70 (+40)	ハブ穴φ 58.3-11 ボルト 12-P1.25
				セットプレートに位置だしボルトが出ていますので 外して下さい。		
75	E162 (75TS)	92	98-5		F/R：F8 15-70 (+25) 195/55-15	ナット M12-1.5
GT1300JR	105	67 年式	108-4	F/R：A 14-60 +16	ハブ穴要確認 M12-P1.5 左右	
				F/R：F8 15-60 +13 195/55		
スーパー		72 年式	108-4	F/R：A 14-60 (+20)		
2000GTV	105	75 年式	108-4	F：F8F 15-65 +35 195/55	R：F8 15-70 +21 195/55	
ジュリアスーパー 1.6	105	75 年式	108-4	F/R：F8F 14-55 +40 φ 63.3-50	F/R：A 14-60 (+20) F/R：F8F 14-60 +35	ナット M12-1.5
アウディー			100-4	F/R：CV 13-55 (+32)		12 × 1.5
			108	F/R：F8F 14-60 (+40) φ 57		14 × 1.5
100	2.3liter		112-5	F/R：F8F 15-70 +36	205/60-15	ボルト 14 × 1.5
BMW	(1602.0802.2002.3203)		100-4	F：B 13-55 (+20) R：B 13-55 +16		ボルト 12 × 1.5
	5・6・7 シリーズ		120-5	F/R：A 14-60 (+20)	F/R：B 14-65 +14.5	ボルト 12 × 1.5

※Fはフロント、Rはリア、F/Rはフロント･リア ※旧車はパーツを移植している恐れがありますので、下記データとは異なる場合があります。特にハブ径･PCD･ナットピッチにはご注意下さい。

IMPORT 輸入車

車　種	型　式	通　称	P.C.D	適　合	適合最大	備　考
M3	E-30	87 前期	120-5	F/R：F8 16-80 (+15)		φ 73
	E-40	98 年式	120-5	F：F8F 15-70 +36	R：F8 15-75 (+11)	φ 73
320i	E-30	89 年式	100-4	F/R：F8F 15-60 +35	F/R：F8 16-75 +20	
318is	E-36	98 年式	120-5	F/R：F8 17-80 +40		φ 73
328i A2	E-36	96 年式	120-5	F/R：F8F 17-75 +40		φ 73
318i	E-46	99 年式	120-5	F/R：F8 16-70 +35 225/50		φ 73
316i	E-46M スポーツ	03 年式	120-5	F/R：F8F 17-70 +40 225/45 F/R：F8F 18-70 (+40)		ハブφ 73- 高さ 15
MINI	R60 Crossover		120/5	F/R18-80 (+45)		14mm ブッシュ
	ML16 (R55) Clubman	09 年式	100-4	F/R：F8F 15-65 (+45) 195/60		ボルト M14-P1.25 φ 155-5
	MF-16S (R56) クーパー S	07 年式	100-4	F/R：F8F 16-70 (+48) F/R：F8F 16-65 (+43) プレート加工要 (径 155-5)	F/R：F8F 17-70 (+48) F/R：F8F 18-70 (+48)	ボルト M14-P1.25
	GH-RA16 (R50/R53)	ONE クーパー クーパー S	100-4	F/R：F8F 15-60 +35	F/R：F8F 16-70 +40	ハブφ 56.2- 高さ 15 M12-P1.5 (R50) M14-P1.25 (R53) (06.9 以降) ※ボルト径：要確認 2010.10 DBA-ZG16 Mg17 不可
				F/R：F8F 15-65 +35	F/R：F8F 17-70 +40	
				F/R：F8F 15-70 +36		
				F/R：F8F 16-70 +40 F/R：F8F 15-75 +42	F/R：F8F 17-70 +40 F/R：F8F 18-70 (+40)	
FIAT	(124.128.131.X1/9)		98-4	F/R：B 13-55 +13	F/R：B 13-60 +21	ボルト M12 × 1.25
	PANDA (CROSS)	21 年式	98-4	F/R F8F 15-6.0 (+30)	7BA-13909	
	PANDA	05 年式	98-4	F/R：F8F 14-60 +35	13 インチ不可	ボルト M12 × 1.25
	ウーノターボ		98-4	F/R：CV 13-55 (+32)		
	アバルト 500	09 年式	98-4	F/R：F8F 16-70 +40	F/R：F8F 17-70 +40 F/R：F8F 18-70 (+40)	裏加工 150-18
	500 1.2 TwinAir 875cc	08 ～ 11 年式	98-4	F/R：F8F 14-55 +40 F/R：F8F 14-60 +35	F/R：F8F 14-65 +35	ハブφ 58.1 ボルト M12 × 1.25 (23mm にカット) セットプレート φ 140-9
				F/R：A 14-60 (+20) ※①車高ダウン 30 ～ 40mm ②来社マッチングのみ対応（車両誤差でキャリパー干渉）		
	500 1.4			F/R：F8F 14-65 +30	F/R：F8F 15-65 +35 F/R：F8F 16-65 (+35)	
JAGUAR	XJ6.XJ120		120.65-5	F/R：F8 15-60 +13	.	1/2 × 20
	XJ40	92 年式	120.65-5	F/R：F8F 16-80 +30	ハブ 74.1¢	1/2 × 20
	XJ6.XJ40 X300.X308	97 年式	120.65-5	F/R：F8F 16-80 +30 225/60	F/R：F8 17-80 (+30) R：F8 17-85 (+35)	1/2 ナット ハブ穴φ 74
トライアンフ	TR4		114.3-4	F/R：A 14-60 +20		
	スピットファイヤー		95.25-4	F：B 13-55 +16 R：B 13-60 +21		
MARCRY	200.350.450		112-5	F/R：A 14-60 +16 F/R：A 14-65 +9.5		M12-1.5
ルノー スポールスピダー			108-5	F：F8F 16-70 +40 R：F8 16-80 (± 0)	M14-P1.5	ハブφ 60 加工
ルーテシア	16V　以下 OK	00 年式	100-4	14 インチ不可	F/R：F8F 15-70 +36	M12-1.5 ボルト ※φ 60.6
	2.0RS フェーズ I (BF4)	01 年式		F/R：F8F 15-70 +36 195/50	F/R：F8F 16-70 (+35)	
	RS	01 年式	100-4	F/R：F8F 15-70 +36 195-50		M12-1.5 ボルト
トゥインゴ	D7F	01 年式	100-4	F/R：F8F 14-60 (+40) 155/65		ナット M12-P1.5
		2007 年～	100-4		F：F8F 15-60 +35 R：F8 15-65 +19.5	ボルト M14 × 1.5 首下 24mm
カングー		03 年式	100-4	F/R：F8F 15-65 +35		
	KWK4M	10 年式	108-5	F/R：F8F 15-70 +36 F/R：F8F 16-70 +40	F/R：F8 16-70 (+30)	ボルト M12 × 1.5 必需品ハブリング φ 60.2

※Fはフロント、Rはリア、F/Rはフロント･リア ※旧車はパーツを移植している恐れがありますので、下記データとは異なる場合があります。特にハブ径･PCD･ナットピッチにはご注意下さい。

IMPORT 輸入車

車　種	型　式	通　称	P.C.D	適　合	適合最大	備　考
ビボップ	KWK4MG	13 年式	108-5	F/R：F8F 15-70 +36	F/R：F8F 16-70 +40	F816-70+25 出気味（自己責任）
グランカングー	?	18 年式	108-5	F/R：F8F 16-7.0 (+35)	F/R：F8 16-7.0 (+25)	
Smart	(普通車フェンダー)		112-3	F：F8F 15-60 (+30)		ボルト M12 × 1.5
	(軽自動車フェンダー)		112-3	F：F8F 15-60 (+30)		ボルト M12 × 1.5
ポルシェ	911E・S・T	63 ～ 73 年	130-5	F：F8 15-60 (+29) R：F8 15-75 (+27)		ナット M14 × 1.5
	E-968	93 年式	130-5	F：F8F 17-75（+47）	R：F8 17-90（+50）	ハブφ 72 加工 ナット M14 × 1.5
ボルボ V70	01	クロスカントリー	108-5	F/R：F8F 16-70 (+35)		
V70	01		108-5	F/R：F8F 16-70 +40		
V40 Nordic SPECIAL	GH-4B4204W	03 年式	114.3-4	F/R：F8F 16-70 +40 205/50	F/R：F8F 17-70 +40 215/40 F/R：F8F 18-70 (+40)	M12-P1.5 ナット
オペル	ヴィータ		100-4	F/R：F8F 13-50 (+30) フロント 3mm スペーサー	165/70-13 HR	ボルト 12 × 1.5
	ザフィーラ 1.8 リッター (スバル トラヴィック)		110-5	F/R：F8F 16-70 (+35) 205/55	F/R：F8F 17-70 (+35) F/R：F8F 18-70 (+35)	ハブ穴φ 65.5 ボルト M12-P1.5
ダッジ チャレンジャー 440RT	7200cc	70 年式	114.3-5	F/R：R 15-85 -6 235/60	R：R 15-90 -13 275/50	1/2 ナット
ラムバン			139.7-5	F：R 15-80 ± 0 R：R 15-90 -13	お問い合わせ先 アベ中古貨物 dvangp@sage.ocn.ne.jp	φ 90 ハブ穴 1/2 ナット
サーブ　900	EAB20S	88 年式	108-4	F/R：F8F 16-70 (+35) φ 65-6.1	F/R：F8F 17-70 (+35) φ 65-6.1	ボルト M14 × 1.5
ベンツ	W126	89 年式	112-5	F/R：F8 16-80 +25	ハブ　F：φ 66.5 R：φ 66.5-15mm	
	G350d	17 年式	130-5	F/R：F8 17-90 +45	265/65R17	ハブφ 84 汎用テーパー ボルト M14 × 1.5 42mm
MG	MGB		114.3-4	F/R：A 14-60 (+20)		1/2 × 20
	RV8	95 年式	114.3-4		F/R：F8 15-70（+13） φ 73.5	205/65-15
	ミジェト		101.65-4	F/R：B 13-55 (+20)	ハブ穴裏φ 70 深さ 8mm	3/8
	モーリス		95.25-4	F/R：B 13-55 +16	3/8 × 247/16 × 20	

HINO ヒノ

車　種	型　式	通　称	P.C.D	適　合	適合最大	備　考
コンテッサ 1300 クーペ	PD300	66 年式	120-4	F/R：B 13-50 +9.5 F/R：A 14-60 (+20)	F：A 14-60 (+20) R：A 14-60 +16	175/60 または 165　ハブφ 63

OTHER その他

車　種	型　式	通　称	P.C.D	適　合	適合最大	備　考
トミーカイラ M30	R32	92 年式	114.3-5	F/R：F8 16-9.0 (+25) 225/50	F/R：F8 17-8.5 (+25)	
光岡自動車 ZERO-1	BP-ZR	99/00 年式	100-4	F：F8F 14-65 +30 185/55 R：F8 14-70 +21 195/60	F：F8F 15-60 +35 185/55 R：F8 15-70 (+21) 185/55	M12-P1.5 ナット
光岡自動車 ビュート		01 年式	100-4	F/R：F8F 14-60 +35		185-55

上記オフセットの数字で（　）内はオフセット移動になります。※マッチングデータは、ノーマルの車を対象に考えております。
備考欄：ハブ加工とは、当社標準ハブ穴ですとつきません。ハブ穴加工が必要。実費 ¥2,500（税込 ¥2,750）UP/ 本

アルミホイールを正しく安全にご使用いただくために

このカタログに掲載のアルミホイールは「軽合金製ディスクホイールの技術（JWL）に適合し、更に「自動車用軽合金製ホイール試験協議会」の厳格な品質、強度再確認試験に合格し VIA を与えられていますが、安全の為に下記の内容を守ってご使用下さい。文中に⚠**警告**のマークがある事項についてはご注意下さい。守らないと死亡または重傷事故につながるおそれがあります。

1）ホイール使用前点検

a）ホイール

⚠**警告**
- ホイールの車輌装着可否については販売店とよくご相談下さい。
- 車輌に適合しないホイールは絶対に使用しないで下さい。
- サイズや穴数の他、ホイールの基本的な仕様は、装着する車輌によって決められています。タイヤ･ホイールの組み込み前に、ホイールのみ現車に装着、チェックして下さい。

b）ホイールの取り付けナット

⚠**警告**
- ホイールの取り付けナットは、東側から出ているボルトに適合し、かつ取り付け面の形状に合致したナット（もしくは指定の専用ナット、ボルト）を必ずご使用下さい。
- ナットの取り付け面には 3 つの形状があります。その形状に合わないナットを使用すると走行中にナットが緩みホイールが外れるおそれがあり、非常に危険です。

c）エアーバルブ

- エアーバルブは必ず附属の新品の当社専用バルブ（又は指定バルブ）を使用して下さい。バルブがホイールのバルブ穴に適合しないと空気漏れの危険性があります。なお一度取り外したバルブは、パッキンの老化等により空気漏れの原因となることがあります。

d）タイヤ

⚠**警告**
- タイヤは必ずホーイールサイズに適合したものを装着して下さい。
- タイヤ組み後に空気漏れがないか、必ず確認して下さい。タイヤとリムの勘合部やバルブ周辺部を特に注意してご確認して下さい。
- タイヤ組み後は、必ず全輪ともホイールバランスを調整して下さい。バランスが狂っていると異常振動やタイヤの偏摩耗の原因になります。

2）ホイールの取り付け

- 取り付けナット・ボルトは、必ず下表の推奨トルクで締め付けて下さい。取り付けナット・ボルトの緩めすぎは、ボルト穴の変型及びボルト破損、締め不足は、ナット・ボルトの緩みの原因となり危険です。

推奨トルク			
	ボルト径 10mm	5 ～ 7kgf.m	又は 49 ～ 69N.m
	ボルト径 12mm	9 ～ 12kgf.m	又は 88 ～ 118N.m

- 車種によってはブレーキキャリパー、ブレーキドラム仮止め用ビスや位置決めピン等がホイールの取り付け面に当たることがあります。その場合には必ず取り扱い販売店にご相談下さい。
- 車輌への装着の際はタイヤ･ホイールが、車体･サスペンション部品等と接触していないか（前輪は、ステアリングを左右一杯にきって）ご確認下さい。
- タイヤ及びホイールが車体からはみだす事は、法律で禁止されていますので絶対に避けて下さい。今度、確認して下さい。

3）運転

- 急発進、急制動、急旋回などの無理な走行、乱暴な運転は、タイヤ、ホイールを傷めるだけでなく、重大な事故の原因にもなりますので絶対に行わないで下さい。
- 歩道、縁石、凸凹などへの乗り上げはホイールが変型したり亀裂が生じやすいので注意して下さい。変型等を起した場合は、使用を中止し、販売店もしくはメーカーにご相談下さい。

4）異常を発見したとき

- 走行中に異常振動や異常音などを感じたら、直ちに安全な場所に停車して点検して下さい。

5）ホイールの加工・修理

- ホイールの改造・変形等は絶対に行わないで下さい。

⚠**警告**
- 変型したり亀裂を生じたホイールの加工及び修理は絶対に行わないで下さい。溶接の熱の影響を受けたり変形部分を曲げる事によりホイールの全体に目視では判断出来ない歪みが生じる等、ホイールの強度低下を招き大変危険です。

⚠**警告**
- 組立式（3 ピース）ホイールのリムとディスクの結合ボルトは、製造時に規定トルクで締めつけてあります。増し締めや、緩めたりは絶対にしないで下さい。

6）日常点検、手入れ

- 走行中にはタイヤの空気圧点検を必ず実施して下さい。空気圧不足は小さな衝撃でもタイヤ、ホイールを傷める原因となります。
- 装着初期やローテーション後は、取り付けナット、ボルトが緩みやすいので、約 100km 走行後、推奨トルクで増し締して下さい。又、定期的に緩みがないか点検して下さい。
- アルミ合金は、耐腐食性に優れていますが、泥・ブレーキダスト等が付着した状態で長時間放置していますと光沢にムラが出る事がありますので、洗浄等で常にきれいな状態でご使用下さい。
- 降雪地域の道路凍結防止剤、海岸地域の塩水や潮風は、アルミ合金に対して非常に有害ですので、走行後、よく水洗いをして下さい。
- 一般に市販されておりますホイールクリーナー及びボディクリーナーをご使用の際は、説明書をよくお読み下さい。

JWL 基準適合マーク（JAPAN LIGHT ALLOY WHEEL）
「乗用車用軽合金製ディスクホイールの技術基準」この基準は乗用車用（乗車定員 11 名以上の自動車、二輪車及び側車付二輪自動車を除く）軽合金ホイールに適合されている安全基準です。この基準に定められた試験を製造者自らの責任において行い、適用したものについては、JWL のマークが表示されます。

VIA 品質検査合格マーク（VEHICLE INSPECTION ASSOCIATION）
JWL、JWL-T 基準に定める適合商品であるか否かを第三者公的機関の「自動車用軽合金製ホイール試験協議会」が確認するもので、JWL、JWL-T 基準による厳格な品質・強度再試験に合格したものについては、VIA マークの表示がされます。

RACING SERVICE Watanabe

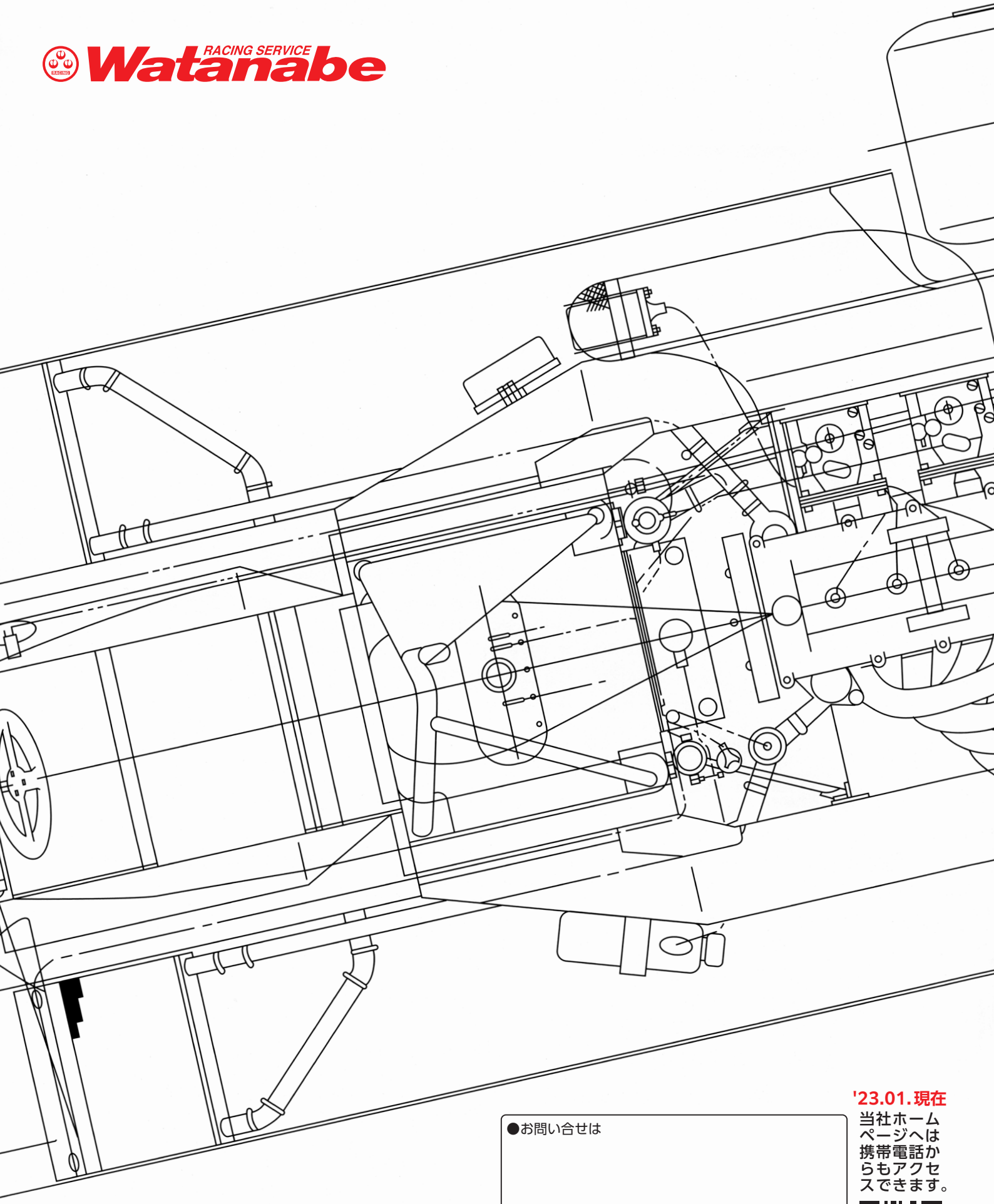

●お問い合せは

'23.01.現在
当社ホームページへは携帯電話からもアクセスできます。

●運輸省令第 23 号により回転部（タイヤ、ホイール、キャップ）等が突出した車輌は取締の対象となりますので、ご確認の上装着して下さい。

●価格は全て税抜価格表示です。